Model Alva

G4911355

TV7

meuble tv - tv meubel - tv cabinet

30min

A — M4x23 — G460124 — 4	B — G4201639 — 2	C — 6,3x13 — G470077B — 18	D — G4401309 — 6
E — G4201642 — 1	F — M4x25 — G460212 — 2	G — M6x35 — G4609012 — 5	H — G460252 — 8
I — G4608891 — 12	J — G4608892 — 12	K — 4x25 — G470009 — 48	L — G4609019 — 2
M — G4401322 — 2	N — G4401323 — 2	O — G4609010 — 2	P — 6,3x10,5 — G470077 — 4
Q — M6x20 — G4608993 — 4	R — G460811 — 4	S — G4401325 — 2	T — G4650109 — 8
U — G4401326 — 2	V — G4401324 — 4	W — G4608900 — 9	X — G4608717 — 24
Y — 8x30 — G460086 — 10	Z — 3,5x16 — G470013 — 8	AA — M4x12 — G4401283 — 4	AB — G460259 — 2

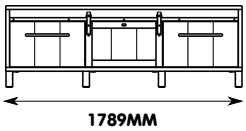

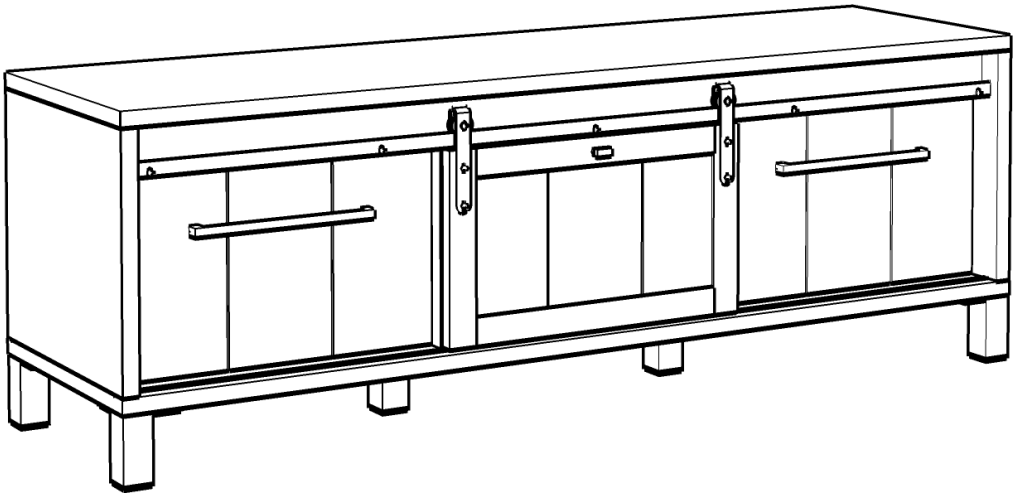

12-2021

NL ONDERHOUDSTIPS

Oppervlakte kunststofdecor houtstructuur. Onderhoud: met lichte vochtige doek reinigen en hierna direct droog wrijven. De meubels zijn niet voor vochtige ruimten (bad, keuken etc.) bestemd. Vocht op het bovenblad direct opnemen. Montagetekening opbergen.
Het meubel moet door een vakkundig persoon, zoals in de handleiding staat beschreven worden gemonteerd. Door verkeerde montage kunnen gevaren ontstaan.

D HINWEISE FÜR DIE PFLEGE

Oberflächen Kunststoff-Dekor Holznachbildung. Pflegehinweis: Mit leicht feuchtem Tuch reinigen, sofort trocken nachwischen. Möbel nicht für Feuchträume geeignet (Bad, Küche etc.). Nässe auf Oberfläche unverzüglich wegwischen. Aufbauanleitung aufbewahren.
Das Möbel muss durch eine fachkundige Person entsprechend der Aufbauanleitung montiert werden. Bei fehlerhafter Montage kann es zo Gefahren kommen.

EN ADVISE ON MAINTENANCE

All surfaces in laminated wood colour finishes. Maintenance: clean with slightly moistened cloth, wipe dry immediately. Not suited for damp locations (kitchen, bathroom etc.). Wipe off wetness at once. Retain manual instruction.
The unit must be put together by a specialist according to the assembly instructions. Hazards may arise in case of incorrect assembly.

F CONSEILS D' ENTRETIEN

Panneaux de particules revêtus d'un film polymère. Entretien: utiliser un chiffon légèrment humide et repasser de suite avec un autre sec. Meuble inadapté aux pièces humides (bain, cuisine etc.). Toute trace de liquide est à essuyer immédiatement. Notice de montage à conserver.
Le meuble doit être monté par une personne spécialisée en la matière, conformément à l'instruction de montage. En cas d'erreur de montage, des dangers peuvent se manifester.

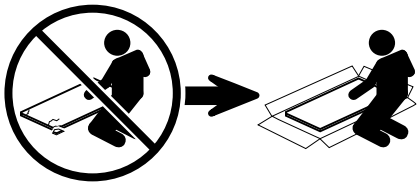

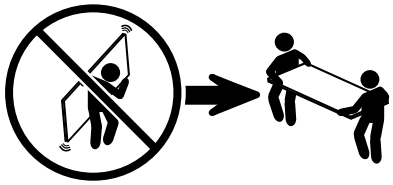

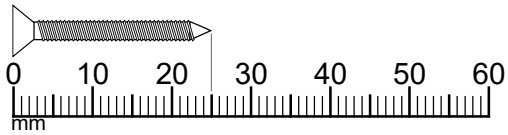

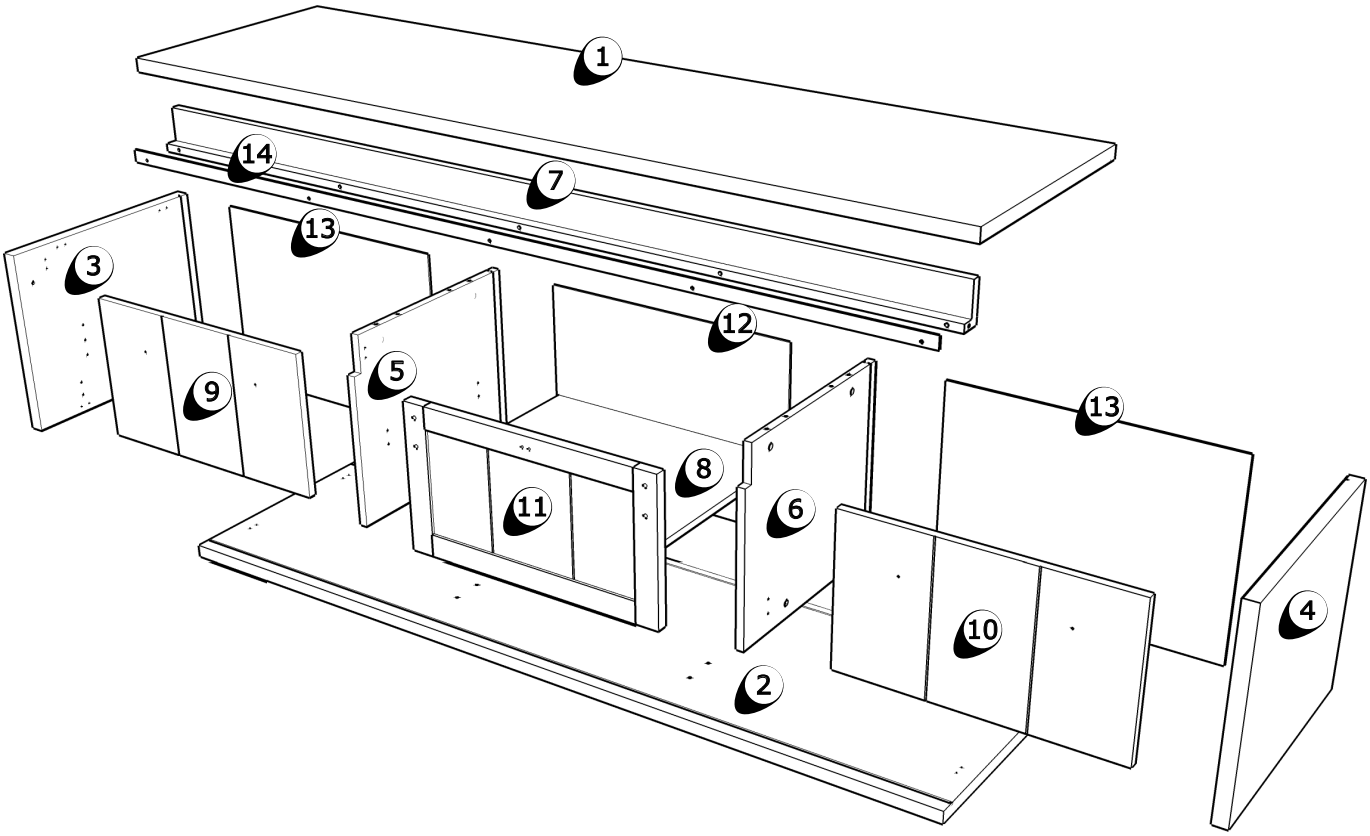

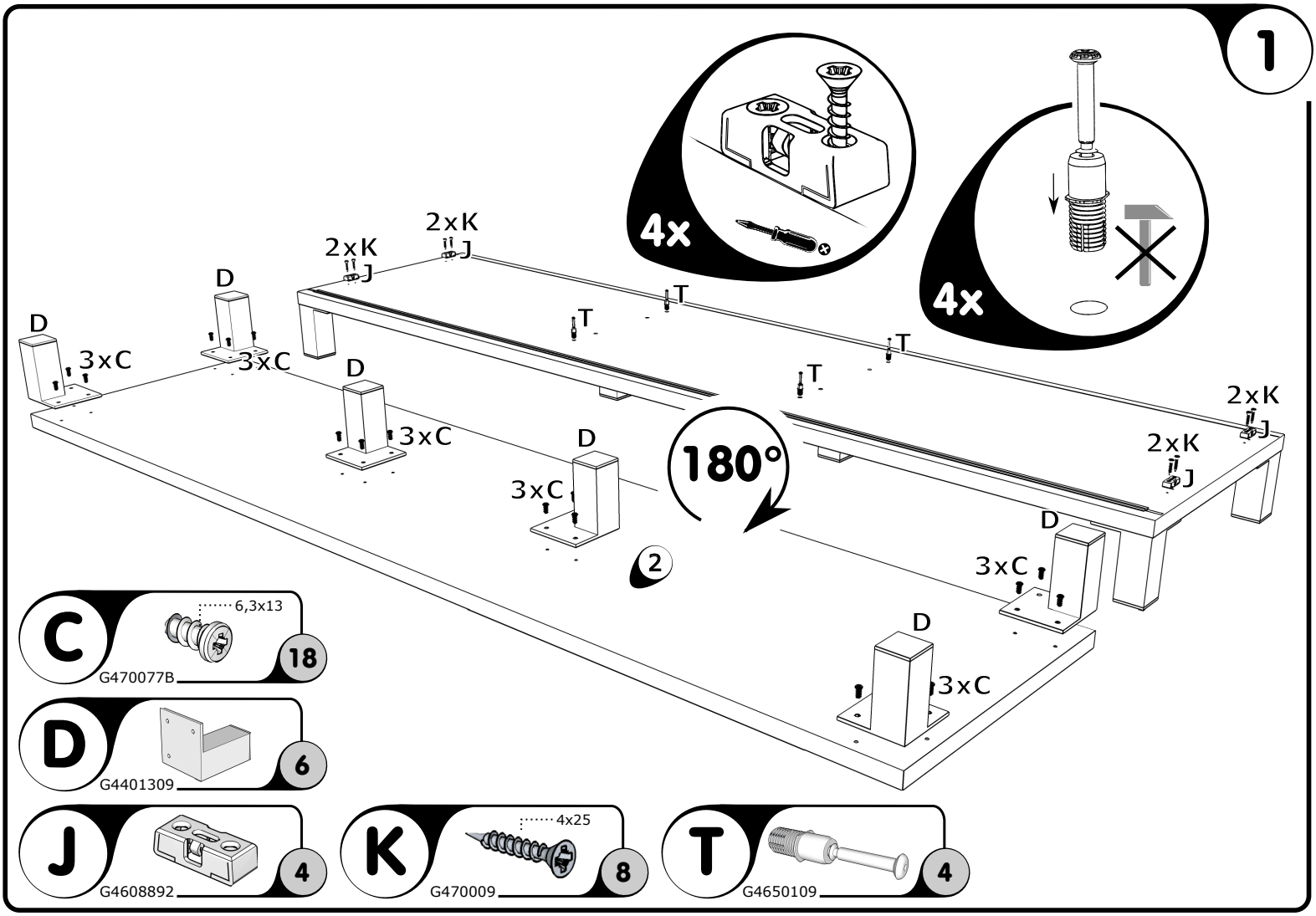
1
4x
4x
2xK
J
D
3xC
T
180°
2
C
6,3x13
G470077B
18
D
G4401309
6
J
G4608892
4
K
4x25
G470009
8
T
G4650109
4

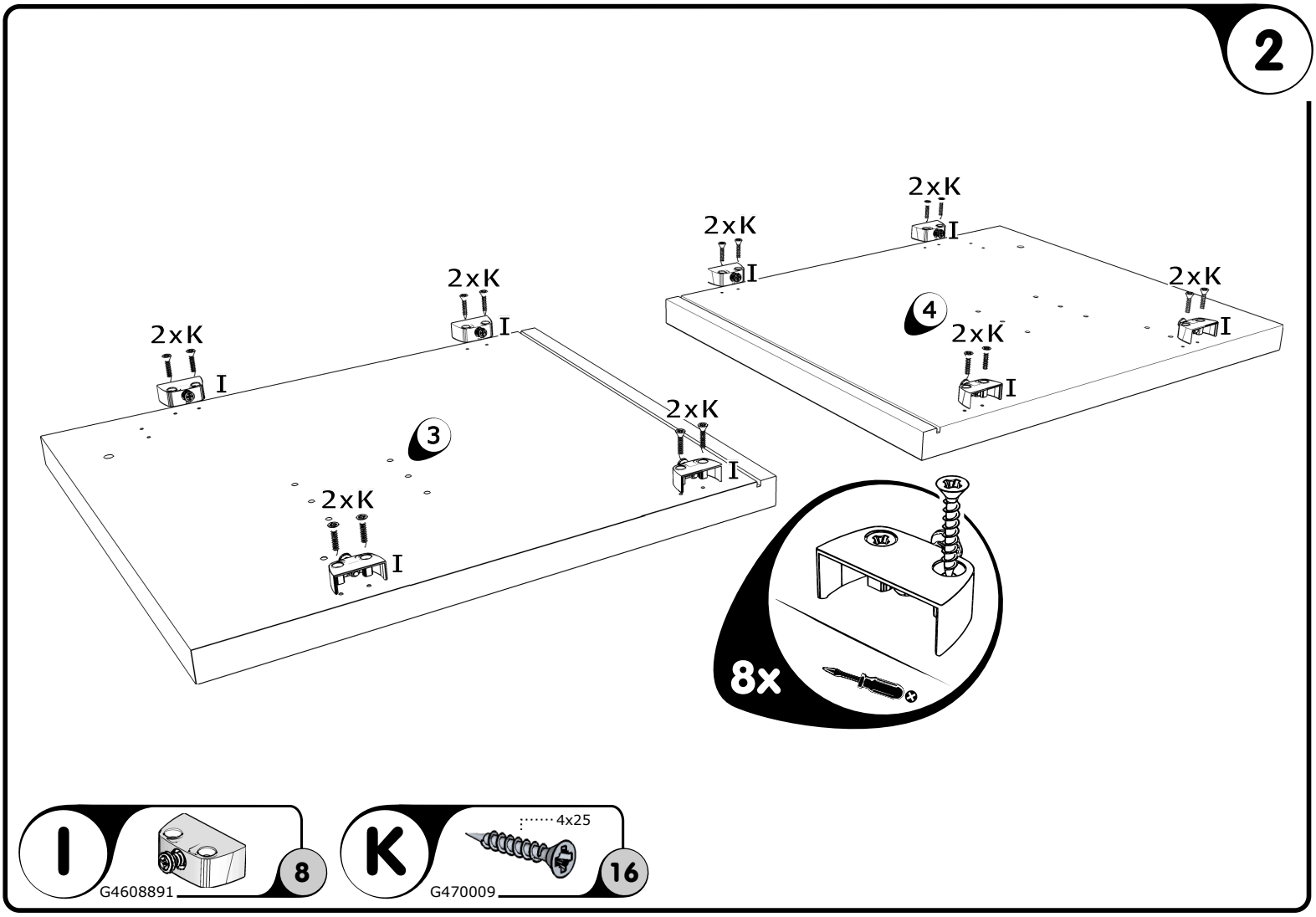
2
2xK
I
3
4
8x
I
4x25
G4608891
8
G470009
16

3

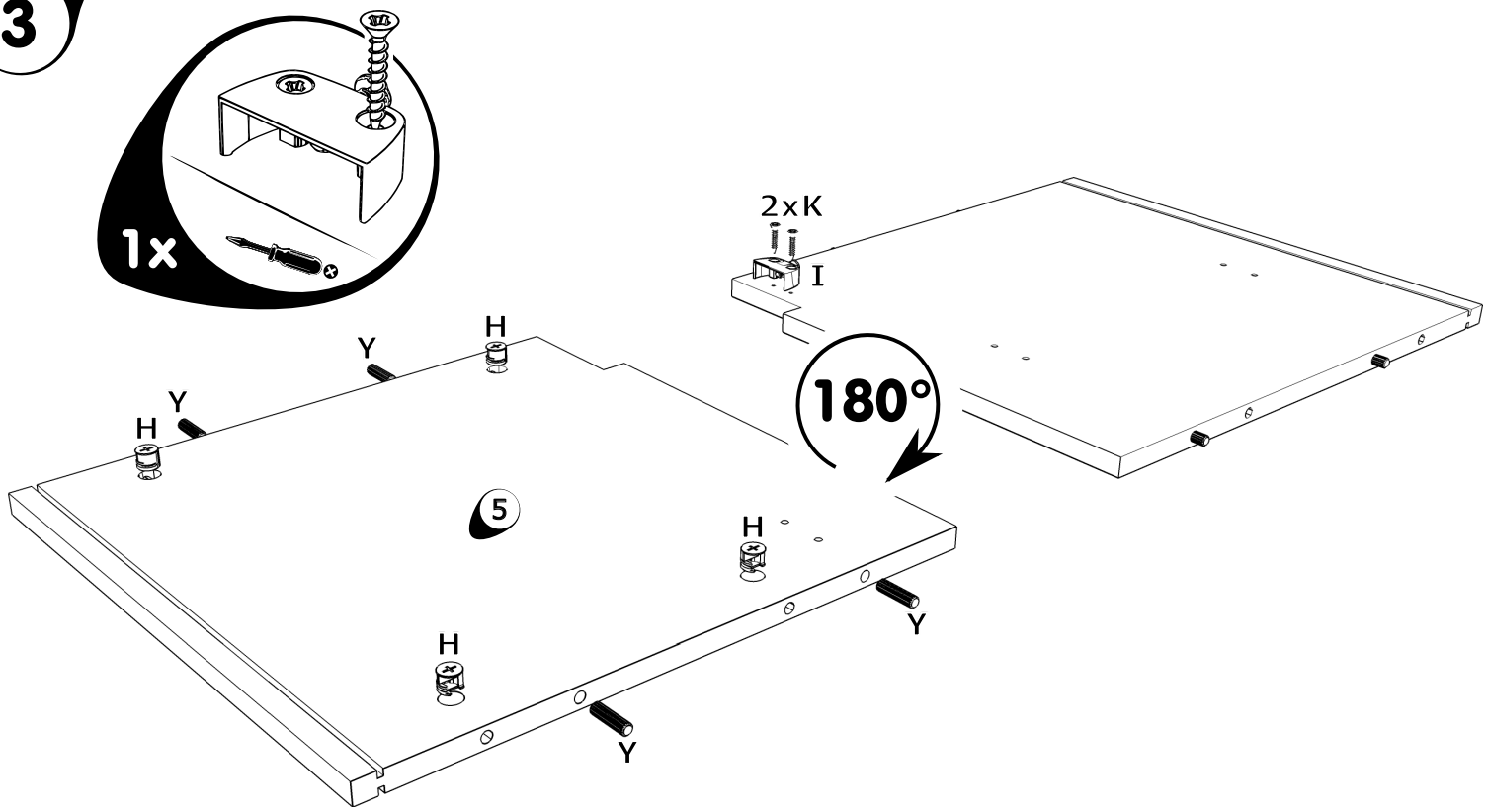
1x
2xK
I
180°
Y
H
Y
H
5
H
Y
H
Y

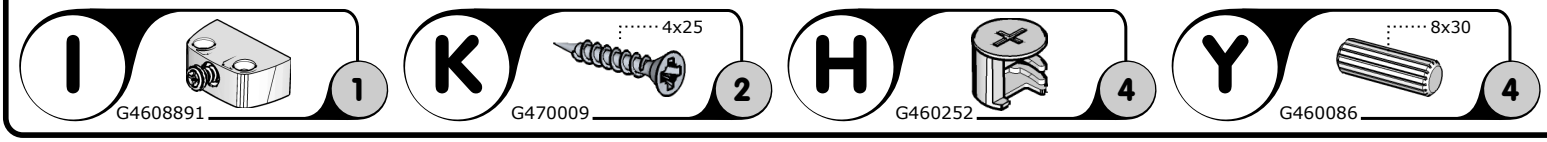
I
G4608891
1
K
4x25
G470009
2
H
G460252
4
Y
8x30
G460086
4

4

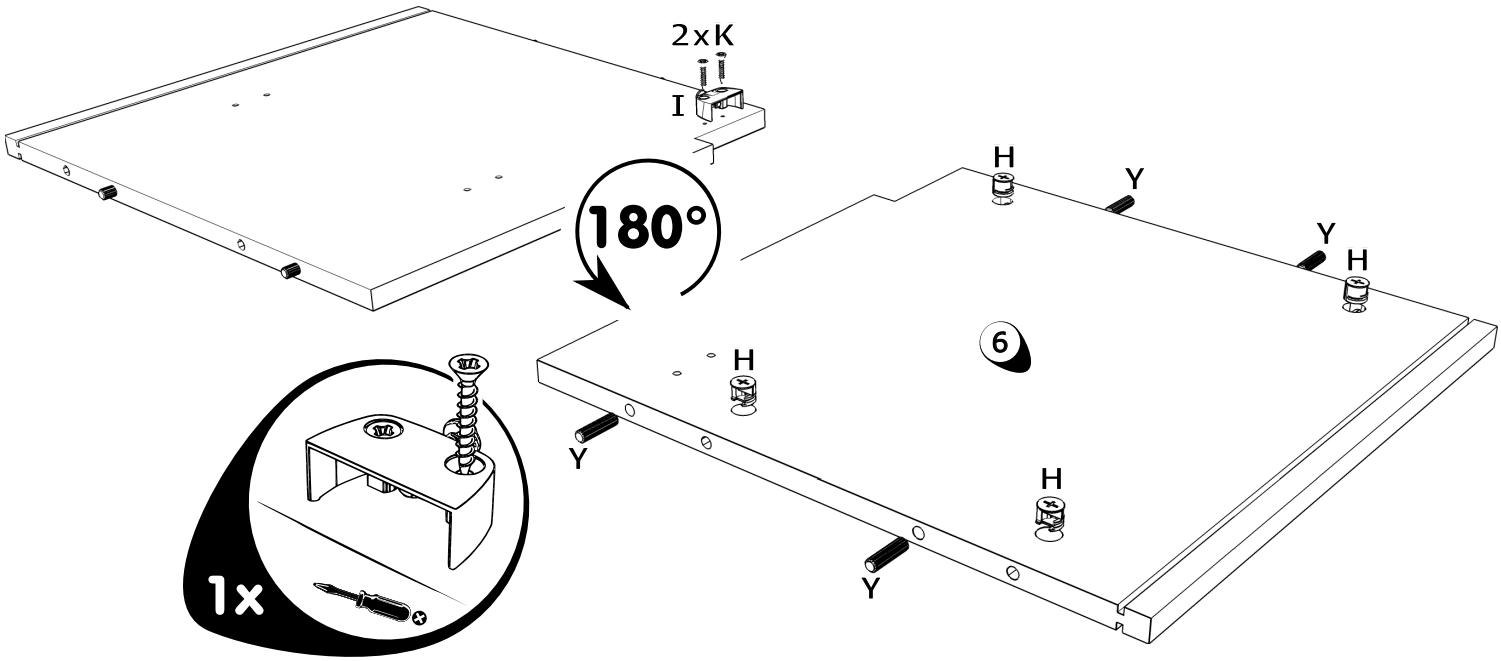
2xK
I
180°
H
Y
Y
H
6
H
Y
H
Y
1x

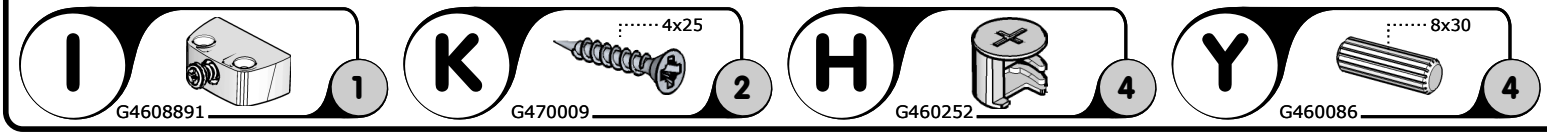
I
G4608891
1
K
4x25
G470009
2
H
G460252
4
Y
8x30
G460086
4

5

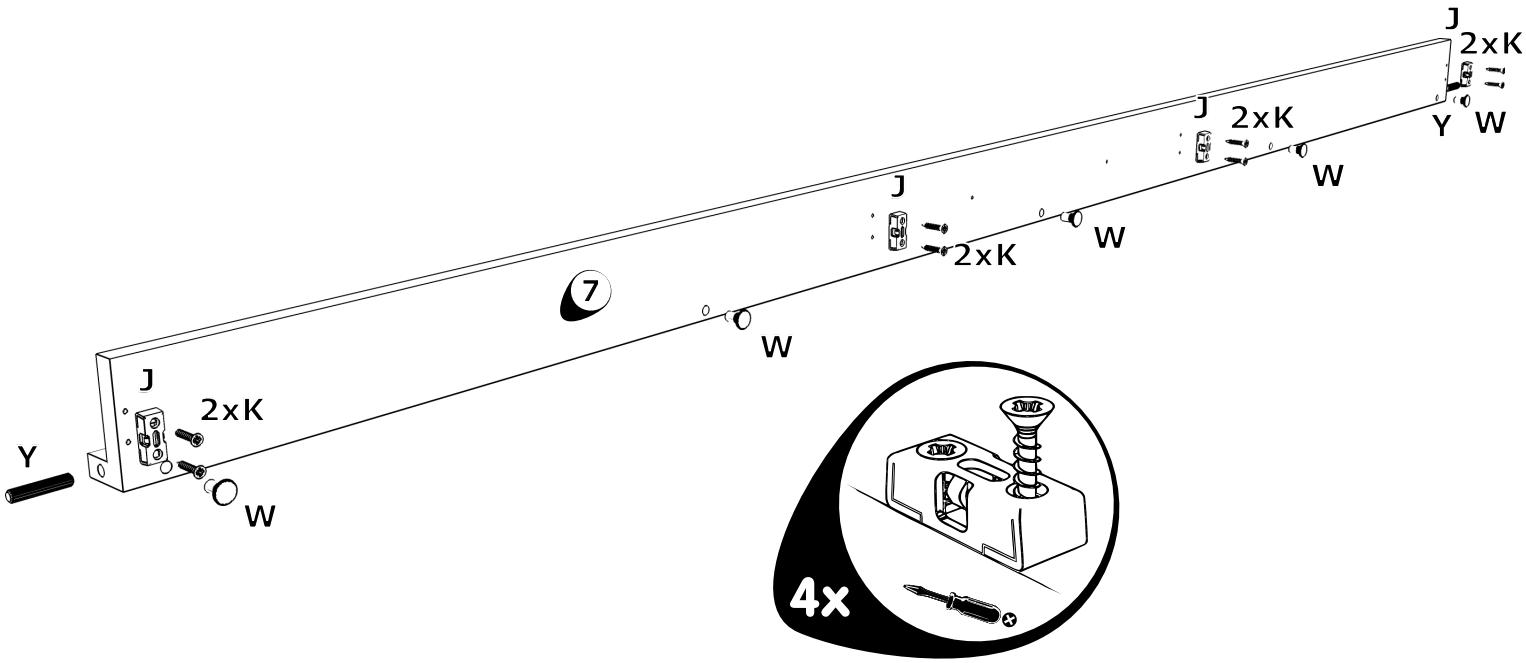
J
2xK
Y
W
7
4x

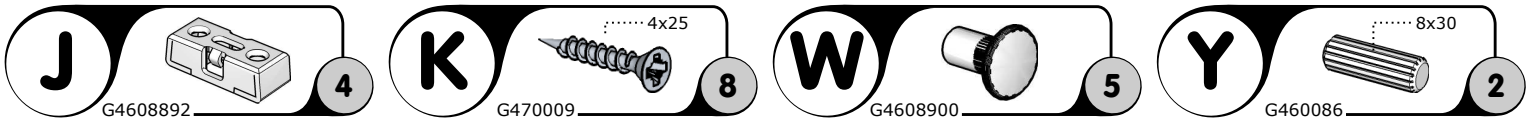
J
G4608892
4
K
4x25
G470009
8
W
G4608900
5
Y
8x30
G460086
2

6

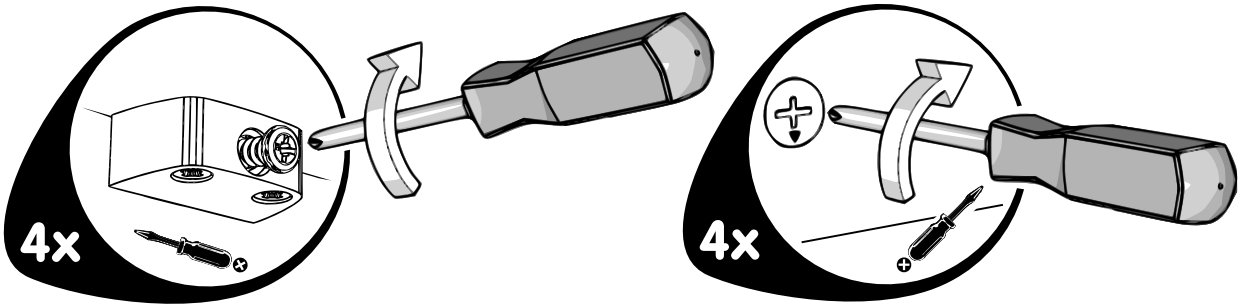
4x
4x

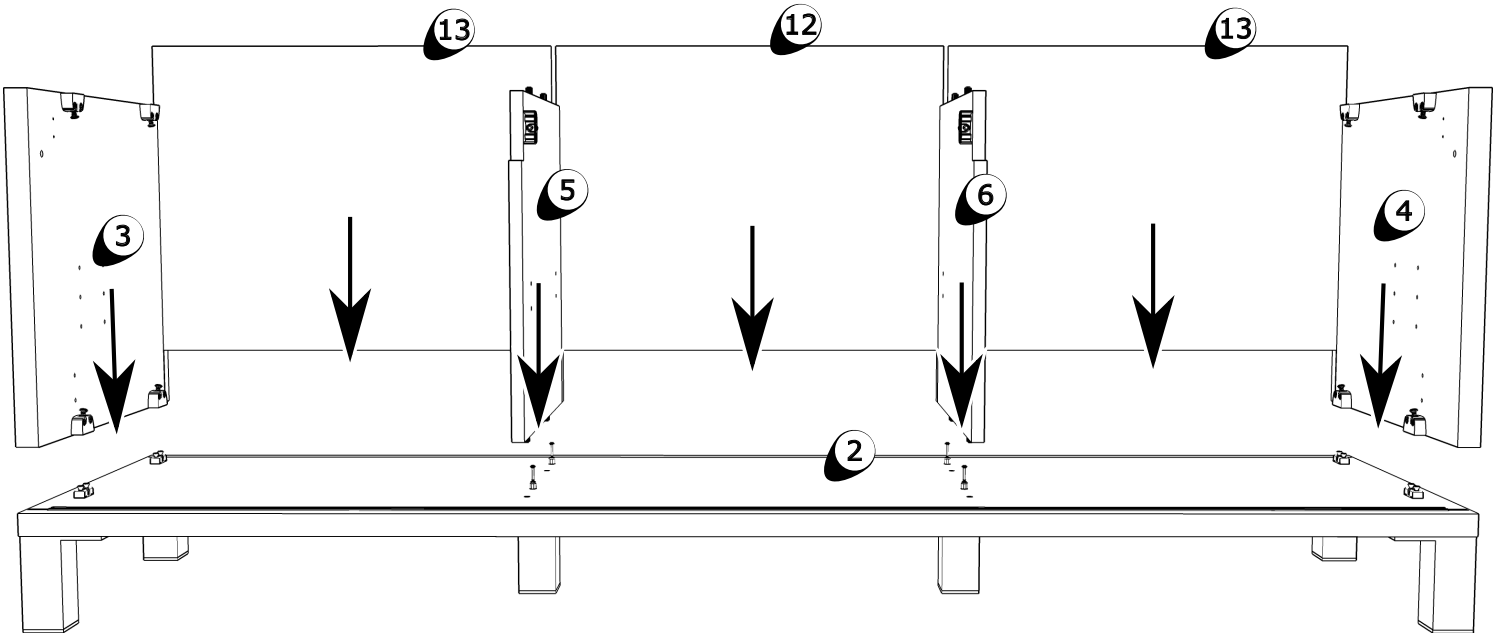
13
12
13
3
5
6
4
2

7

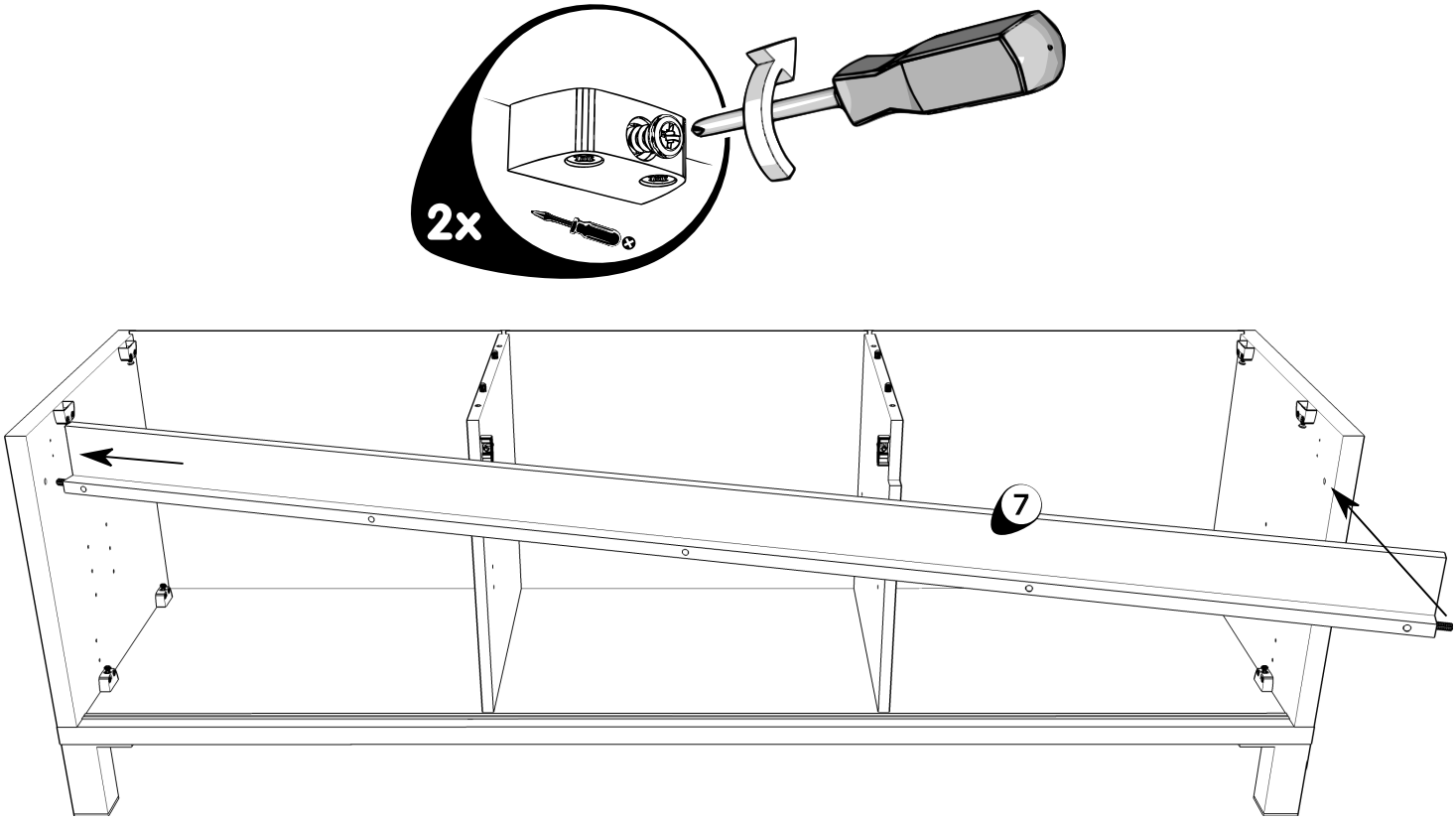

8

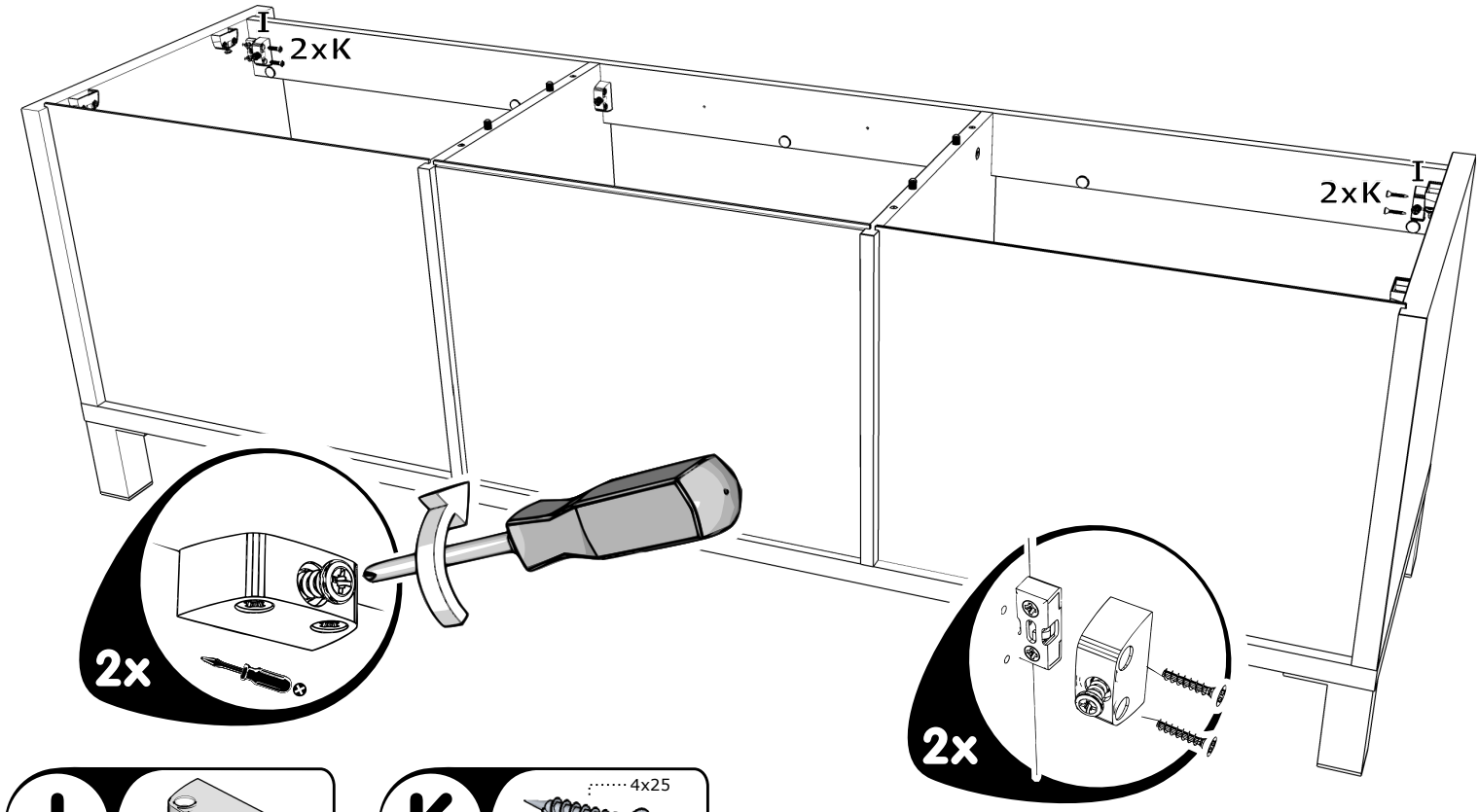

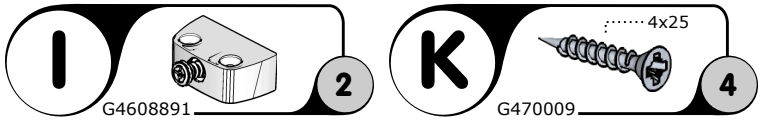

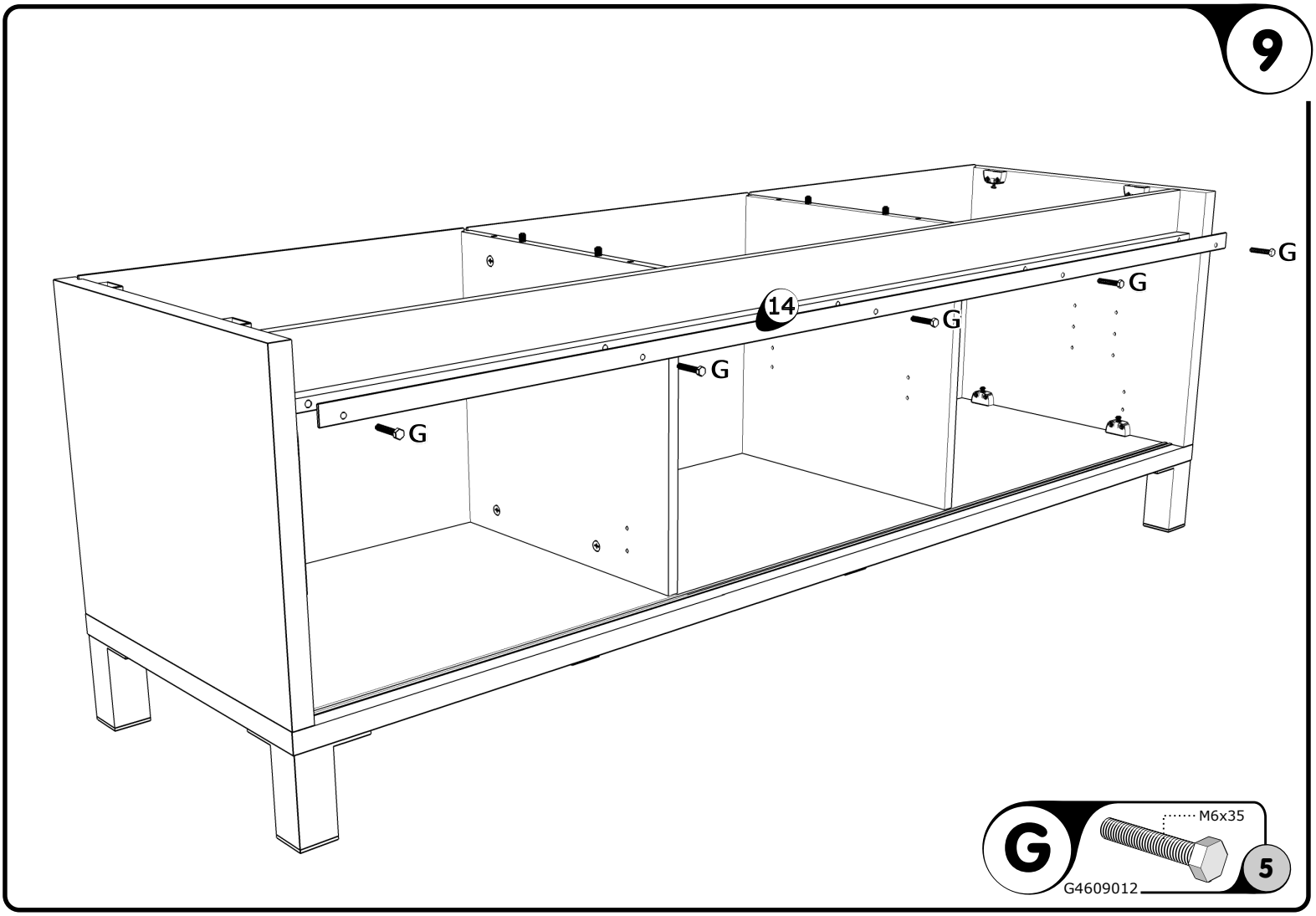
9
14
G
G
G
G
G
M6x35
5
G4609012

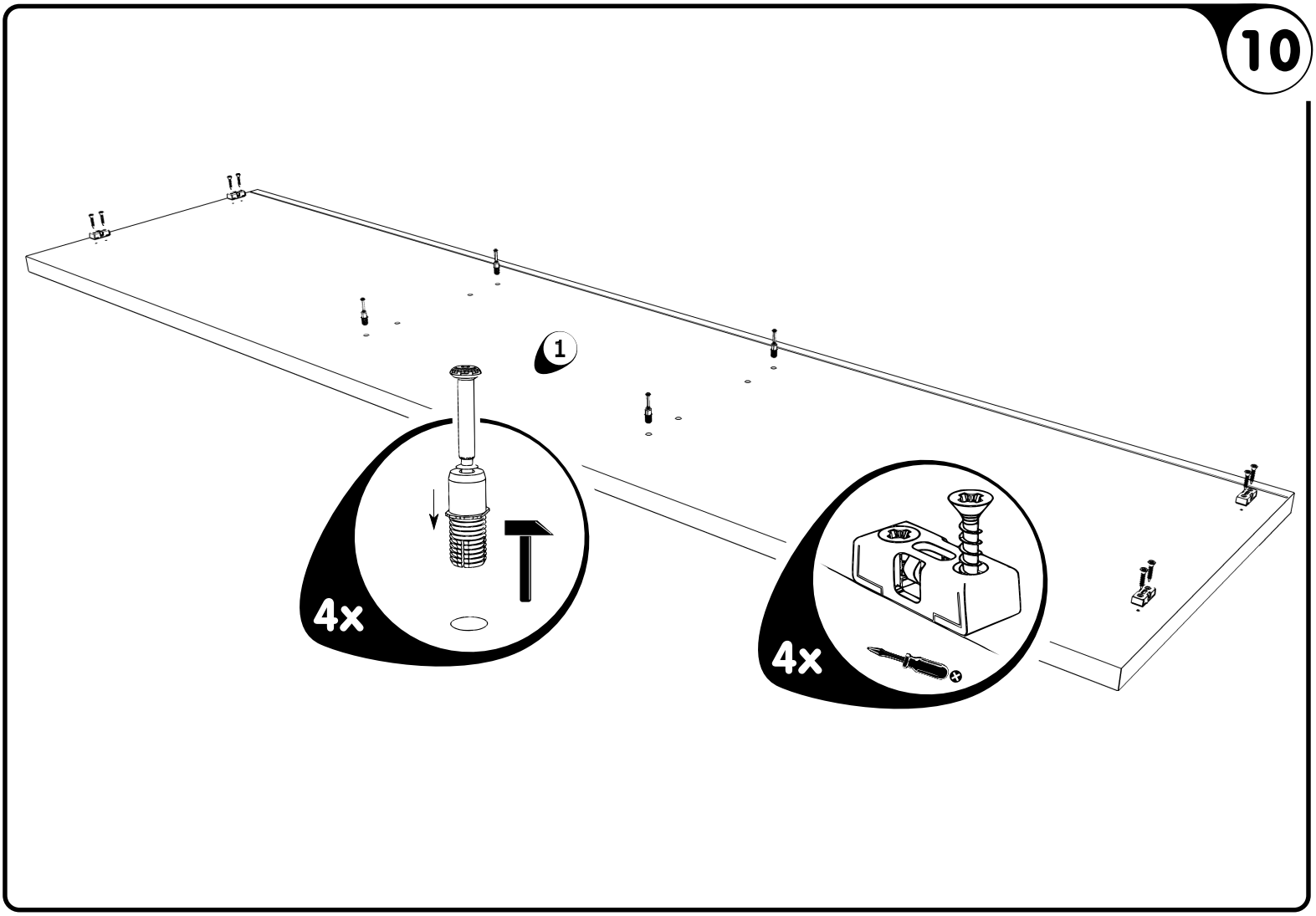
10
1
4x
4x

11

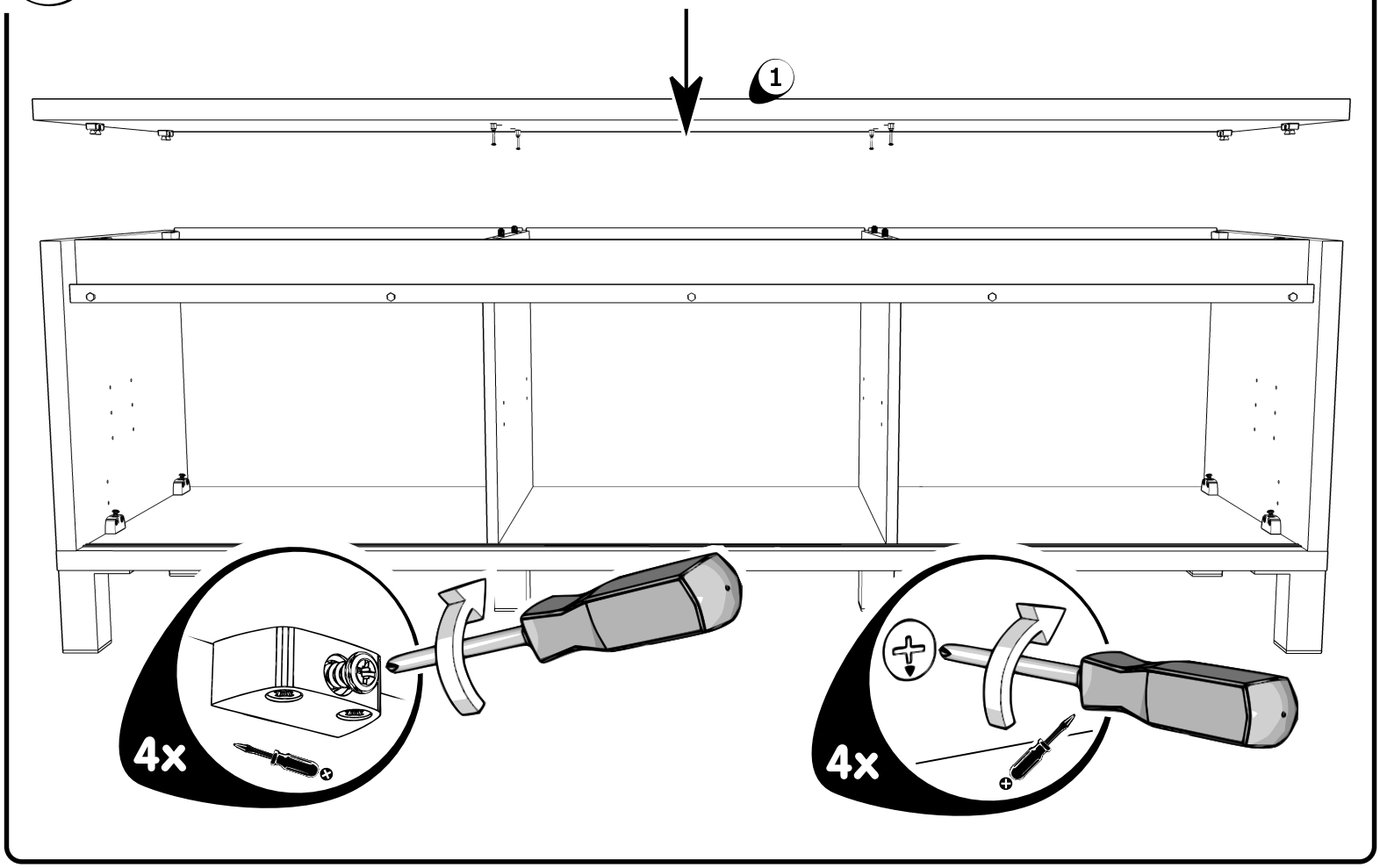

12

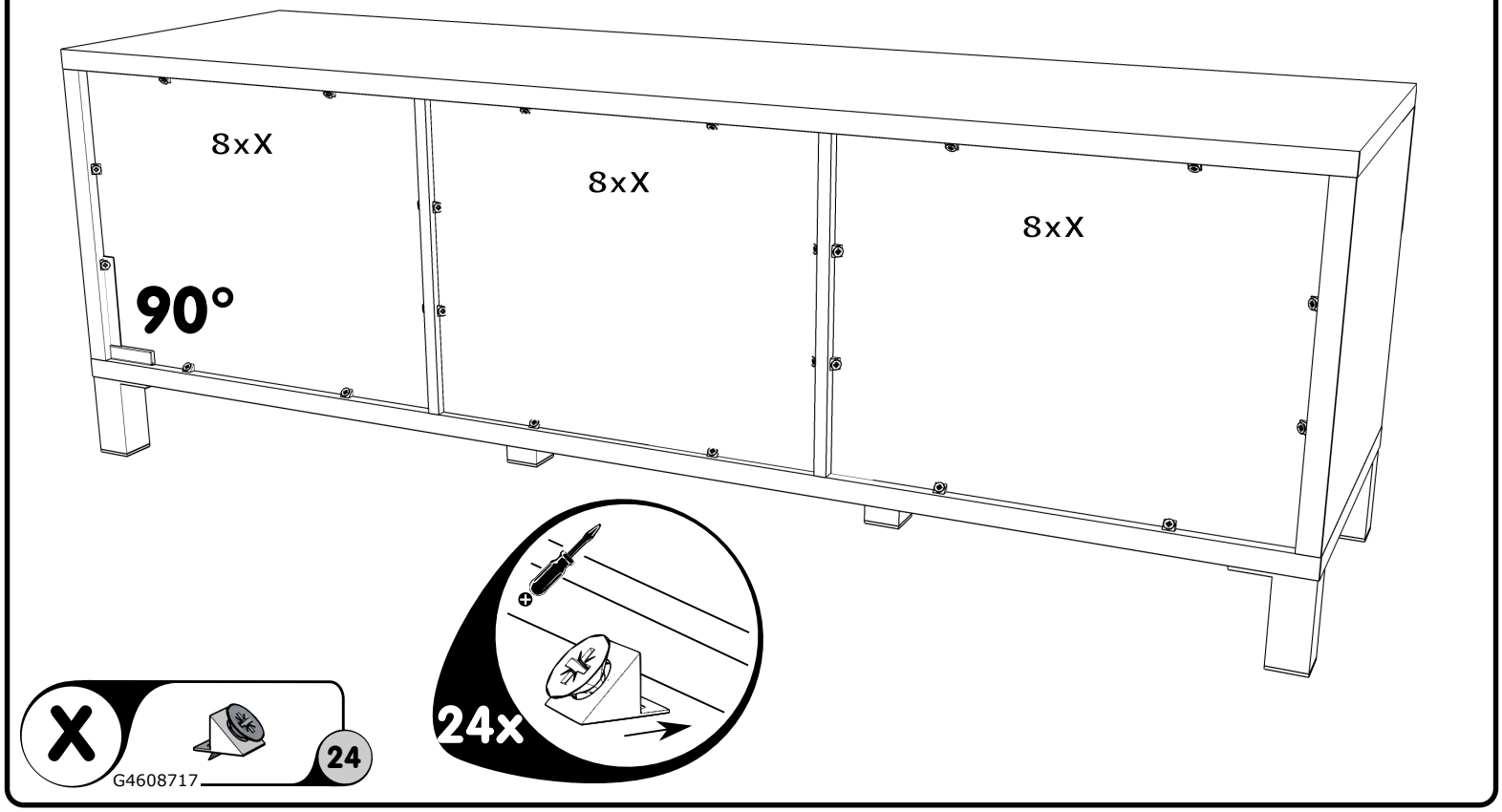

13

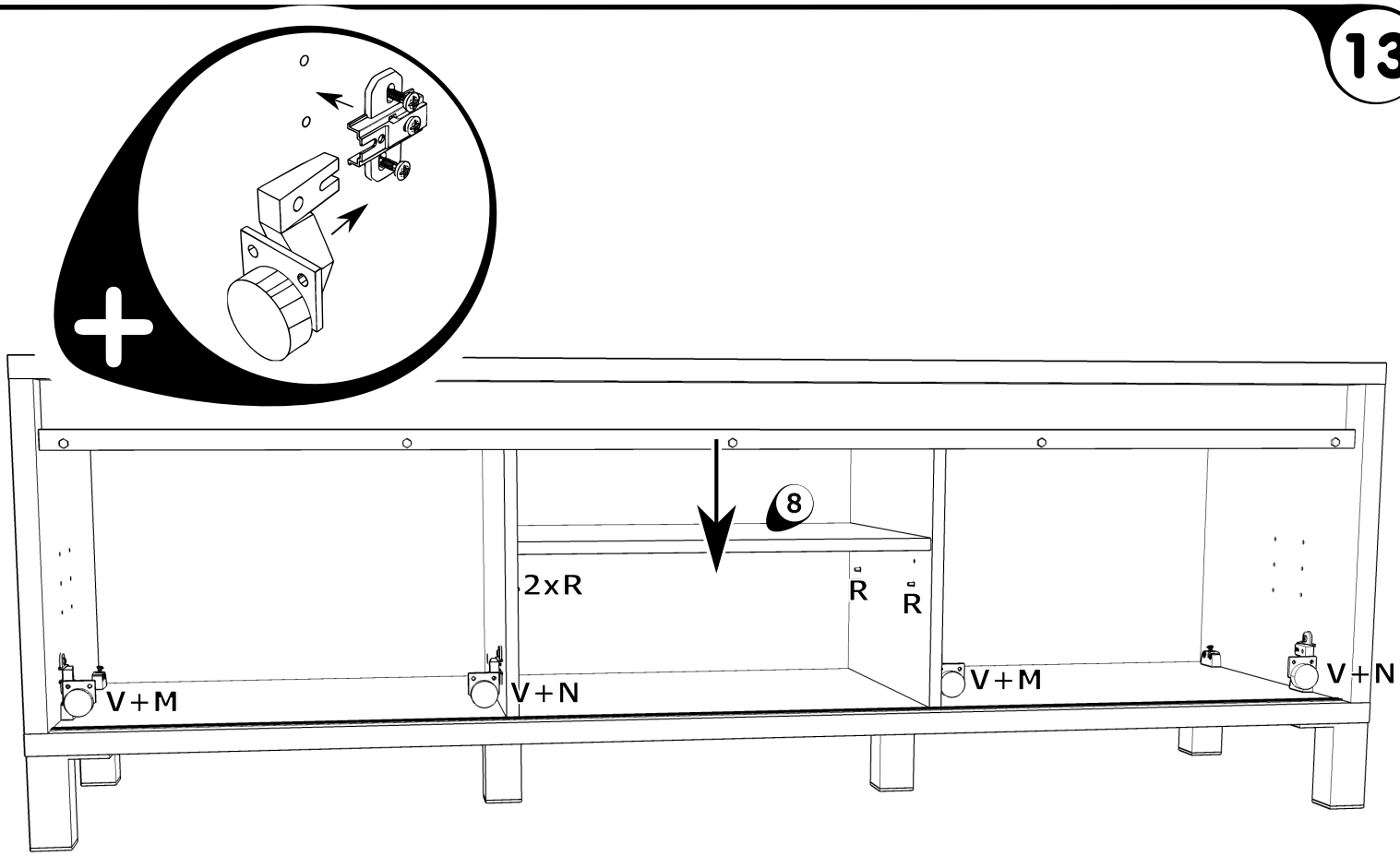
8
2xR
R
R
V+M
V+N
V+M
V+N

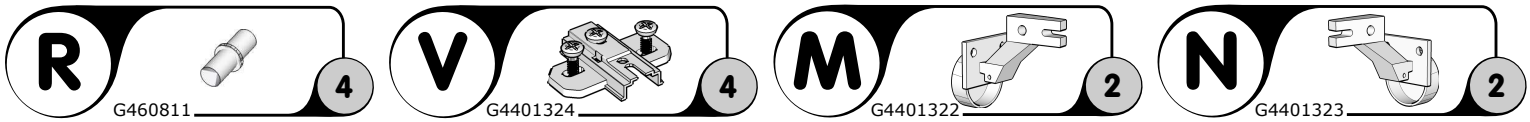
R
G460811
4
V
G4401324
4
M
G4401322
2
N
G4401323
2

14

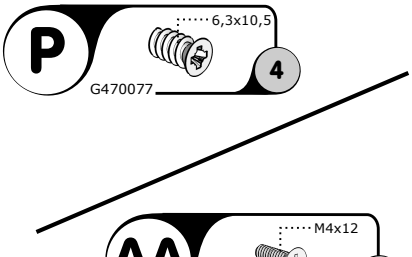
P
6,3x10,5
G470077
4

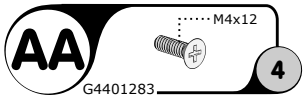
AA
M4x12
G4401283
4

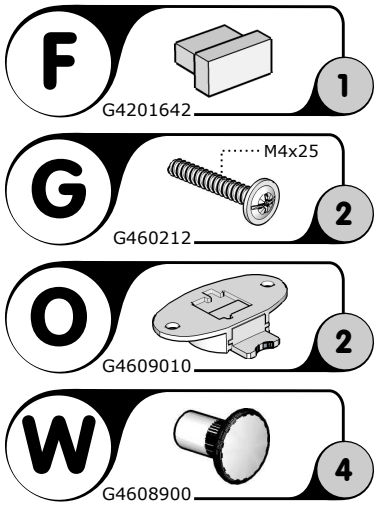
F
G4201642
1
G
M4x25
G460212
2
O
G4609010
2
W
G4608900
4

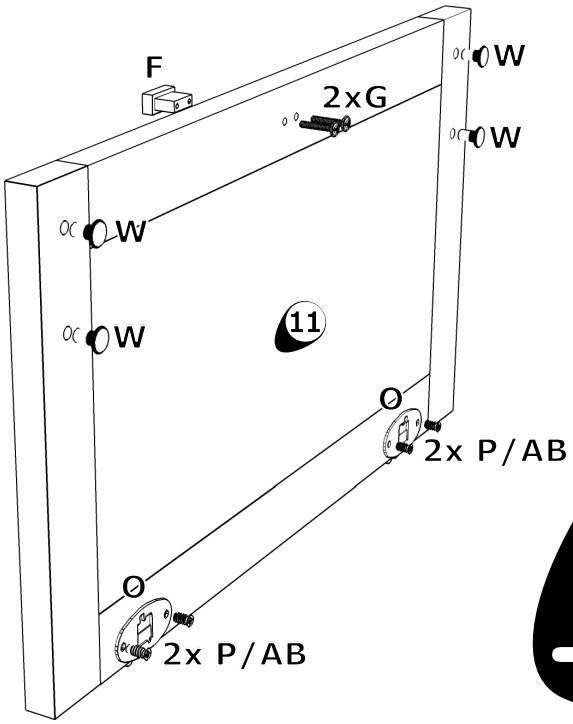
F
2xG
W
W
W
W
11
O
2x P/AB
O
2x P/AB

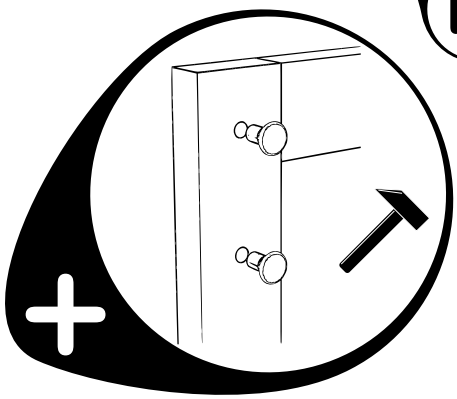

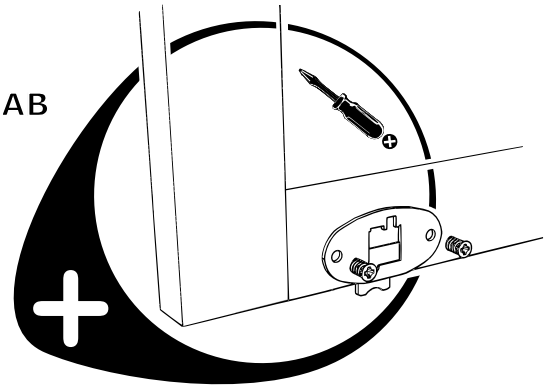

15

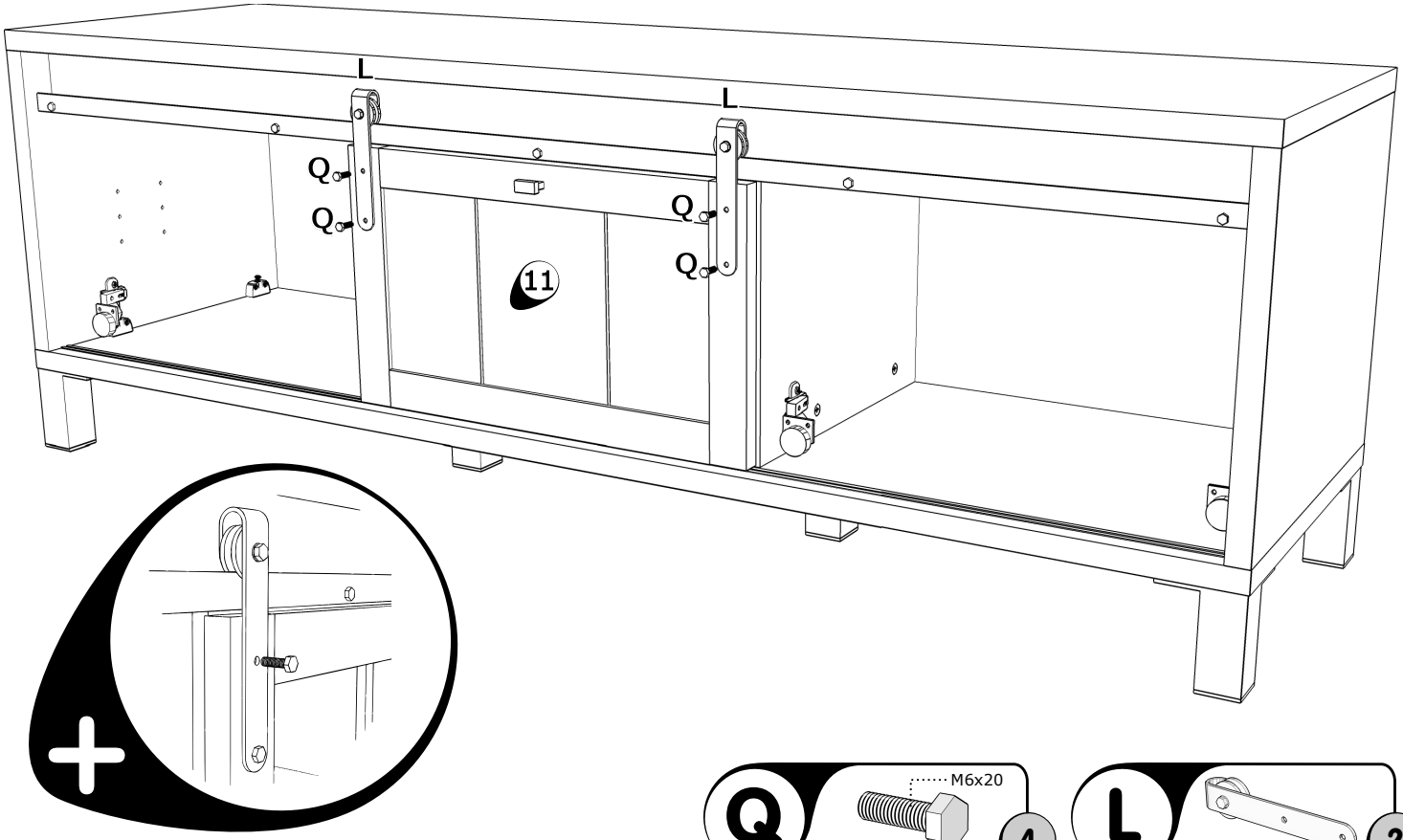
L
L
Q
Q
Q
Q
11

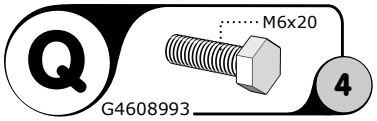
Q
M6x20
G4608993
4

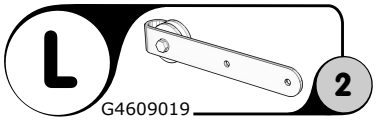
L
G4609019
2

16

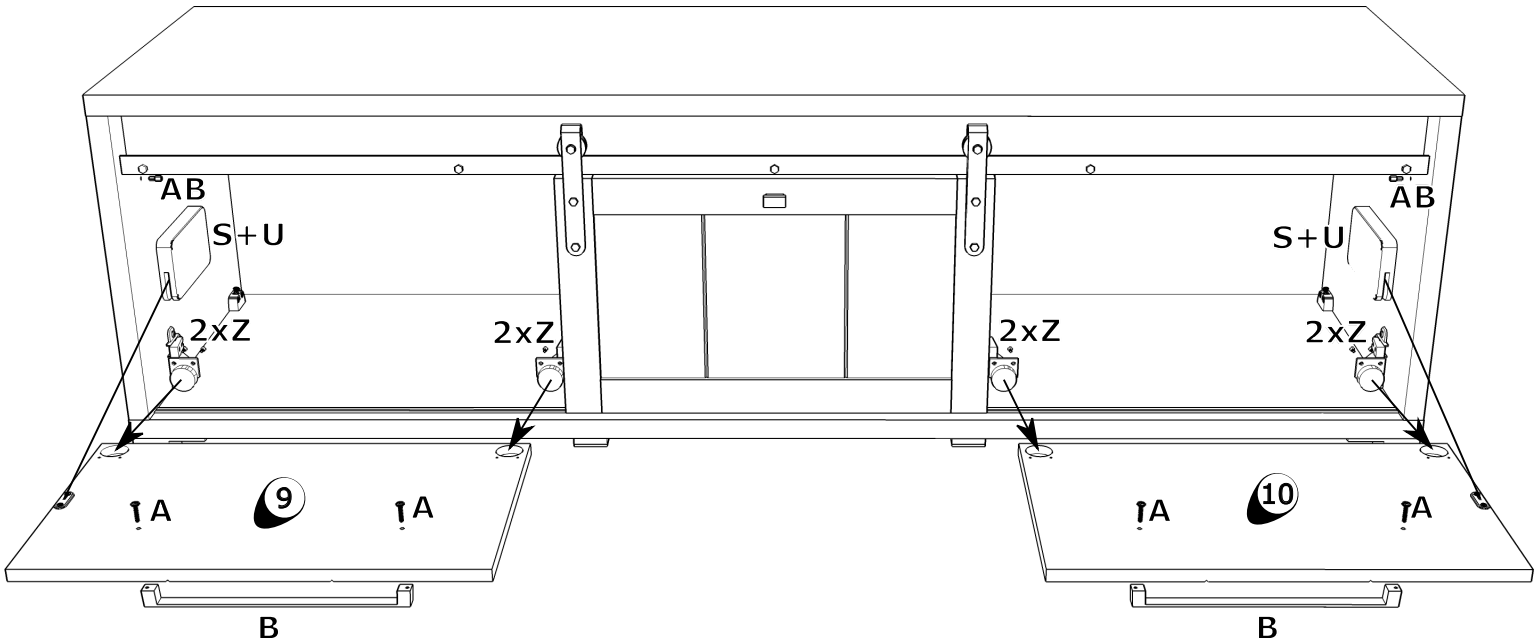
AB
S+U
2xZ
2xZ
2xZ
2xZ
AB
S+U
A
9
A
A
10
A
B
B

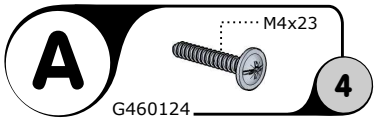
A
M4x23
G460124
4

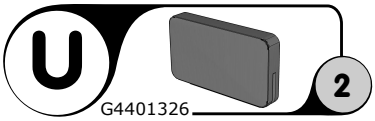
U
G4401326
2

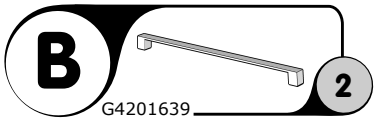
B
G4201639
2

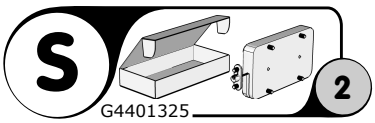
S
G4401325
2

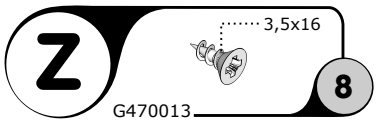
Z
3,5x16
G470013
8

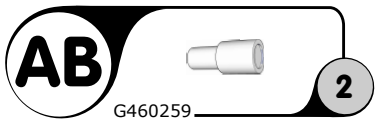
AB
G460259
2

GEGEVENS AANKOPER
INFORMATIONS ACHETEUR - BUYER INFORMATION - KAUFER INFORMATIONEN

WINKEL
MAGASIN - SHOP - GESCHÄFT

AANKOOPDATUM
DATE DE L'ACHAT - DATE OF PURCHASE - KAUFDATUM

PLAATS
LIEU - TOWN - ORT

UW REFERENTIE
REFERENCE - REFERENCE - REFERENZ

ORDERBEVESTIGINGSNUMMER
N° DE CONFIRMATION DE LA COMMANDE - ORDER CONFIRMATION N°

FACTUURNUMMER
NUMÉRO DE FACTURE - INVOICE NUMBER - RECHNUNGSNUMMER

KLEUR
COULEUR - COLOR - FARBE

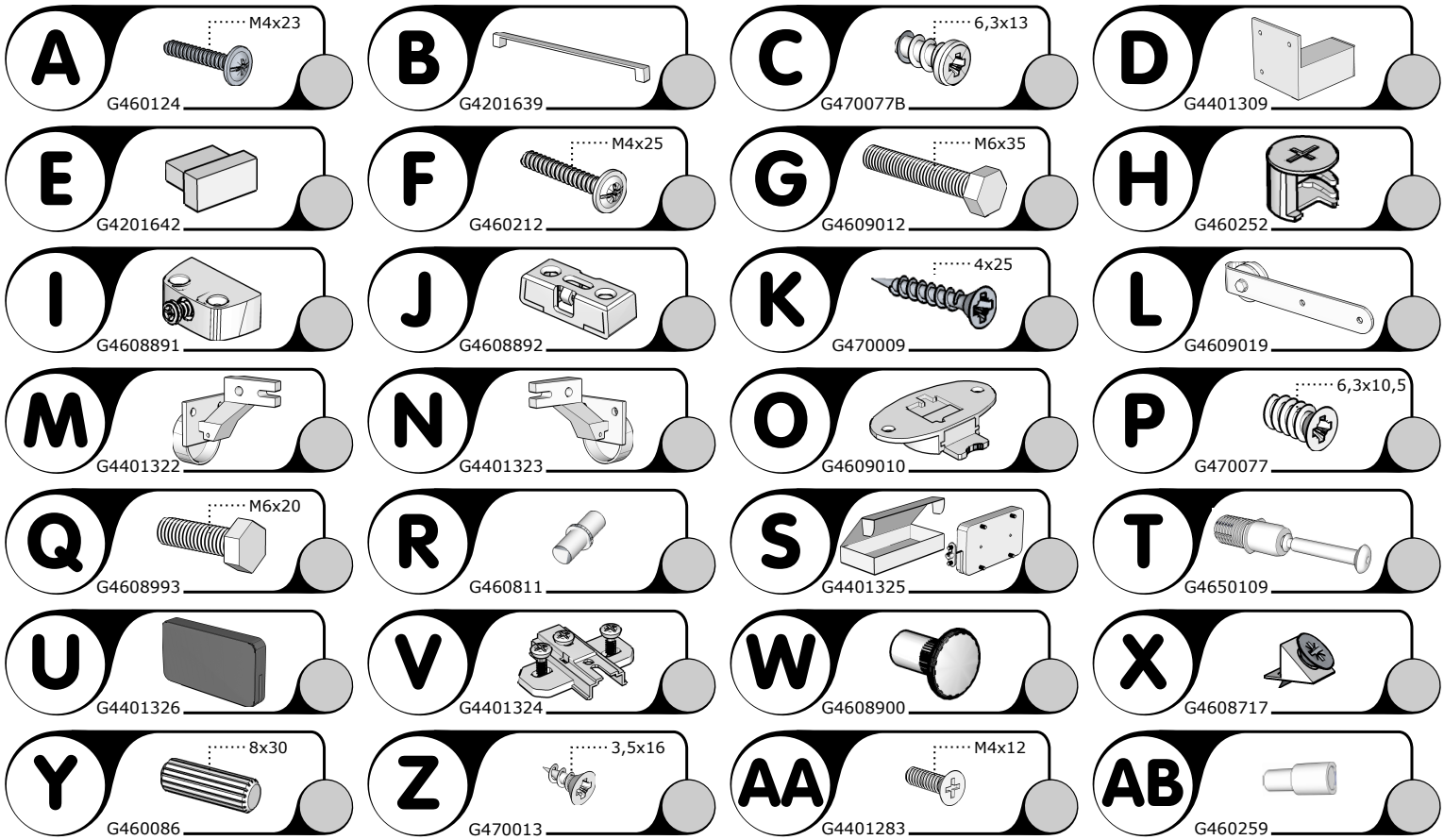

TV7

SERVICE PAGINA

CARTE SAV - SERVICE CARD - SERVICEKARTE

SERVICE

GEGEVENS AANKOPER

INFORMATIONS ACHETEUR - BUYER INFORMATION - KAUFER INFORMATIONEN

WINKEL
MAGASIN - SHOP - GESCHÄFT

AANKOOPDATUM
DATE DE L'ACHAT - DATE OF PURCHASE - KAUFDATUM

PLAATS
LIEU - TOWN - ORT

UW REFERENTIE
REFERENCE - REFERENCE - REFERENZ

ORDERBEVESTIGINGSNUMMER
N° DE CONFIRMATION DE LA COMMANDE - ORDER CONFIRMATION N°

FACTUURNUMMER
NUMÉRO DE FACTURE - INVOICE NUMBER - RECHNUNGSNUMMER

KLEUR
COULEUR - COLOR - FARBE

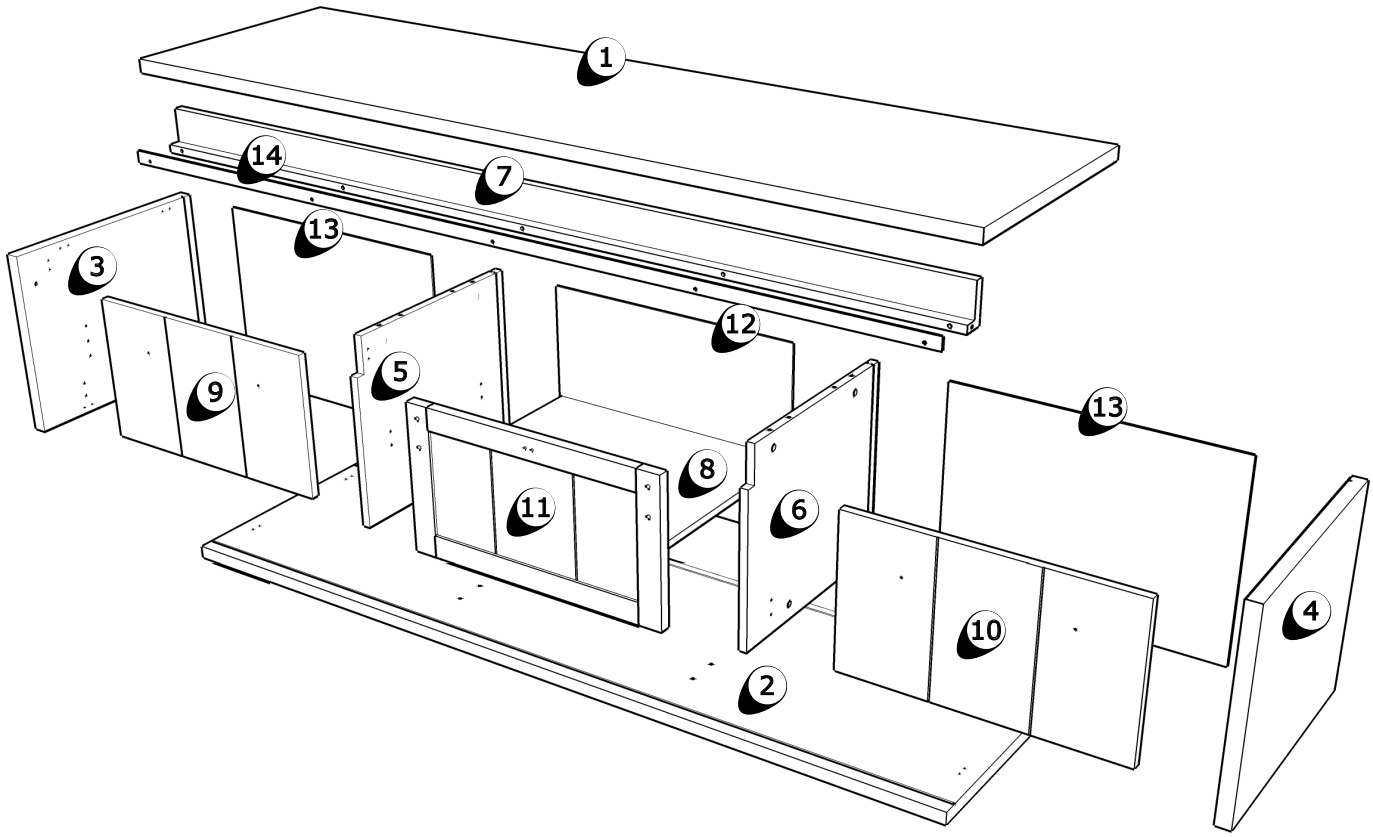

1	T5225849				
2	T5225854	7	G4807847		
3	T5225858	8	T5225885		
4	T5225862	9	T5225891	12	T5225900
5	T5225867	10	T5225892	13	G100205 L 581 B443
6	T5225869	11	G4807830	14	G4609022

TOELICHTING EXPLICATIONS - EXPLANATION - ERKLARUNG

12-2021