Glenvar Boekenkast

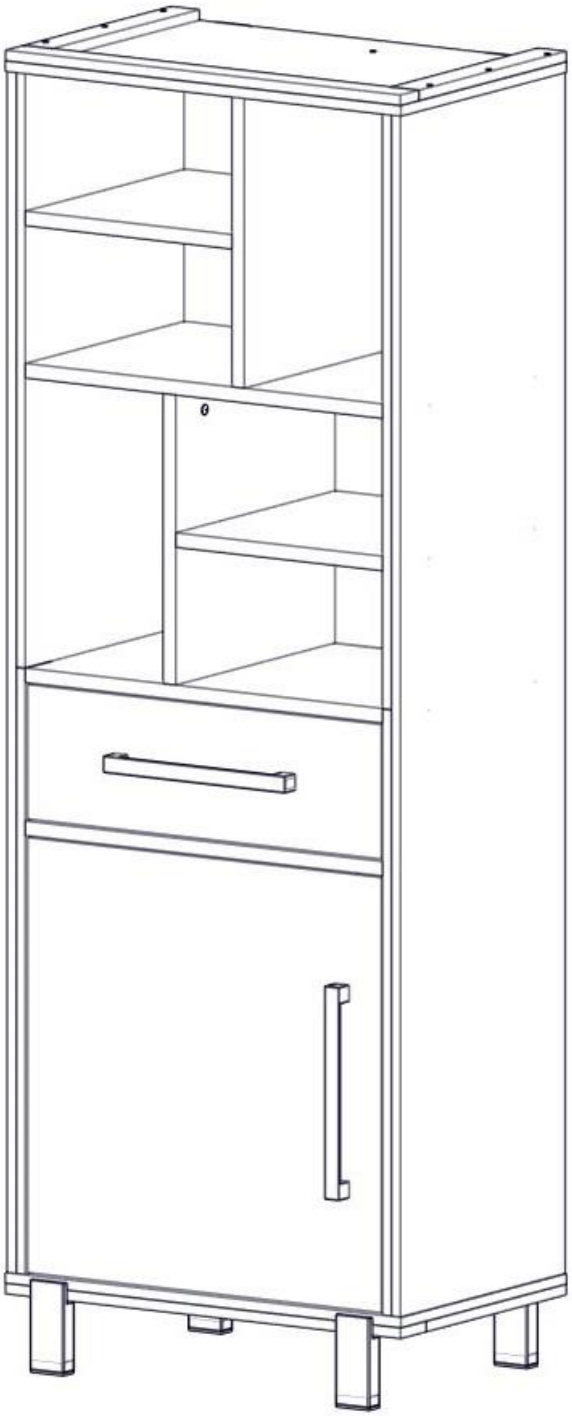

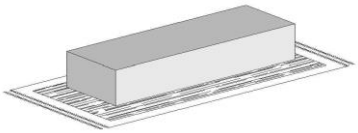

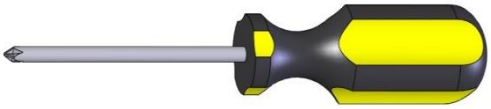

1 x 300001 Hexagonal key	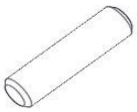 44 x 160308 8x30mm	22 x 133301 5x34mm	4 x 131505 (15mm)	18 x (22mm)
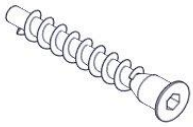 10 x 126007 7x60mm	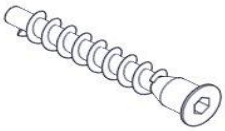 12 x 127007 7x70mm	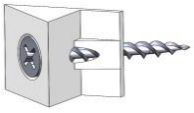 8 x 200005	4 x 130001	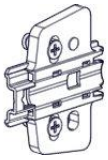 2 x 100002
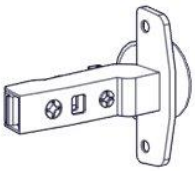 2 x 100008	12 x 121163 6.3x11mm	2 x 78	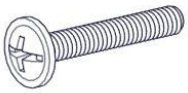 4 x 120025 M4x25mm	2 x 200001
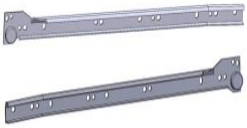 1 x 400400 FIX	1 x 400400 MOBIL	14 x 300407 4x30mm	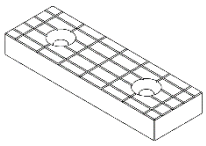 1 x 200010	2 x 161636 4x16mm
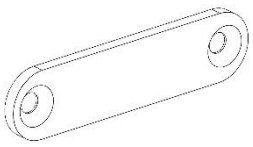 2 x 653005 (plate)	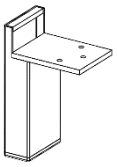 2 x Front leg	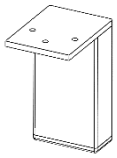 2 x Back leg	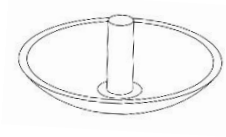 14x 200003	4 x 121563 6.3x15mm

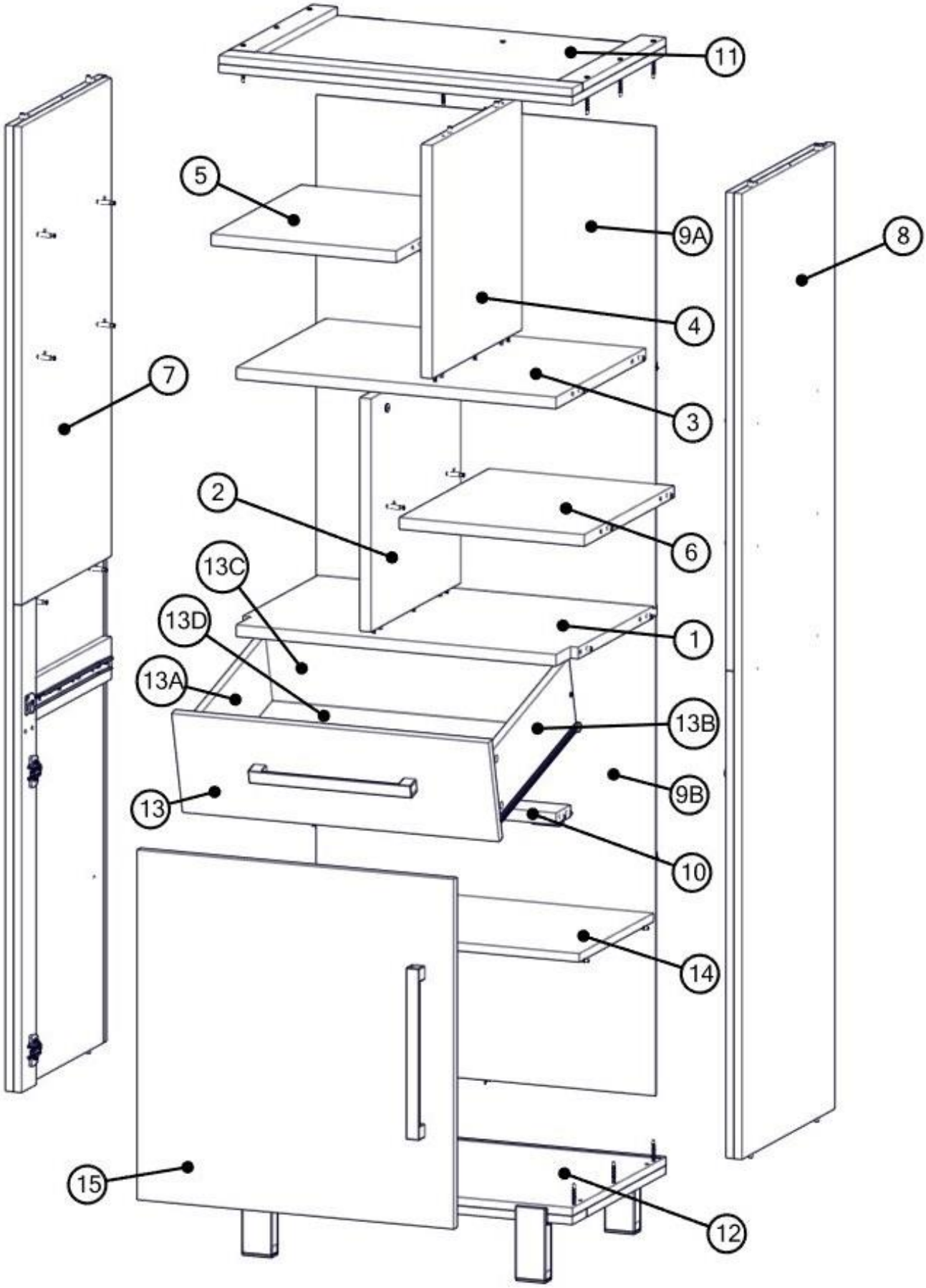
11
5
9A
8
4
7
3
2
6
13C
13D
1
13A
13B
13
9B
10
14
15
12

20 x 160308 8x30mm	4 x 133301 5x34mm	1 x 200010
2 x 161636 4x16mm		

1)

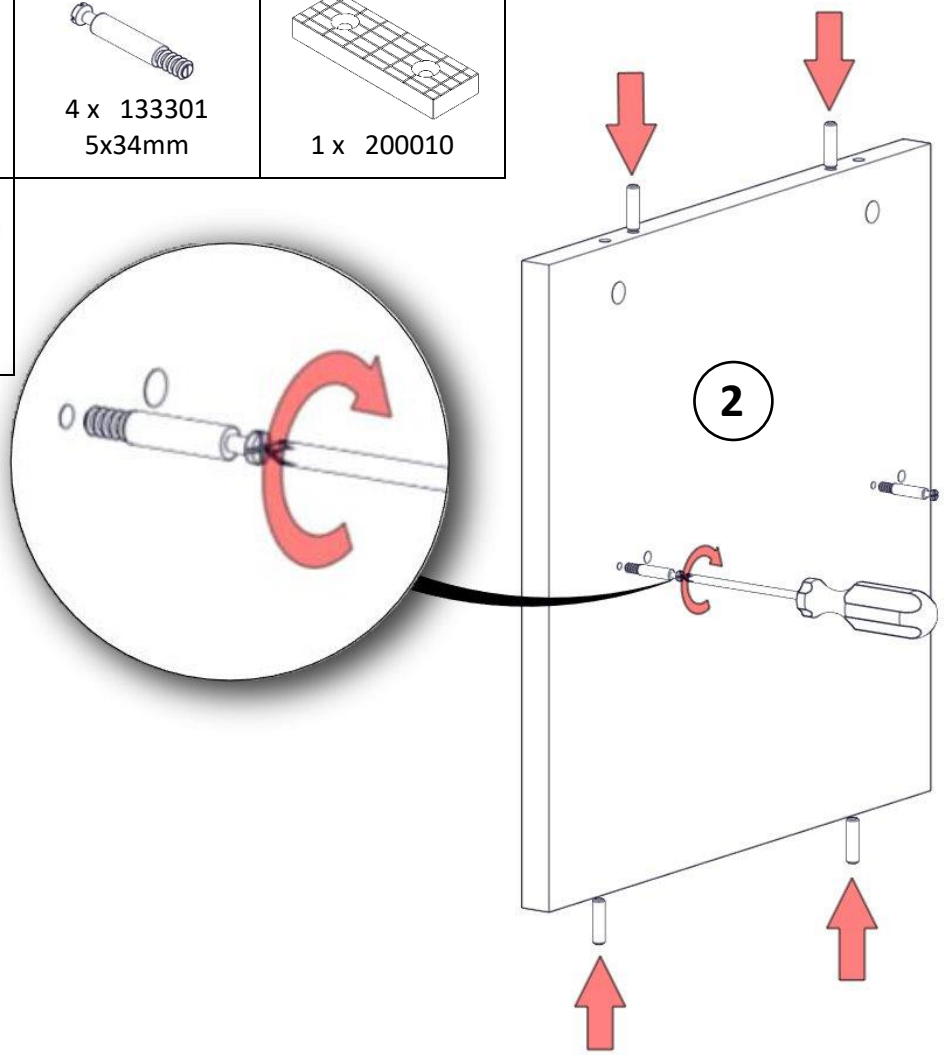

2)

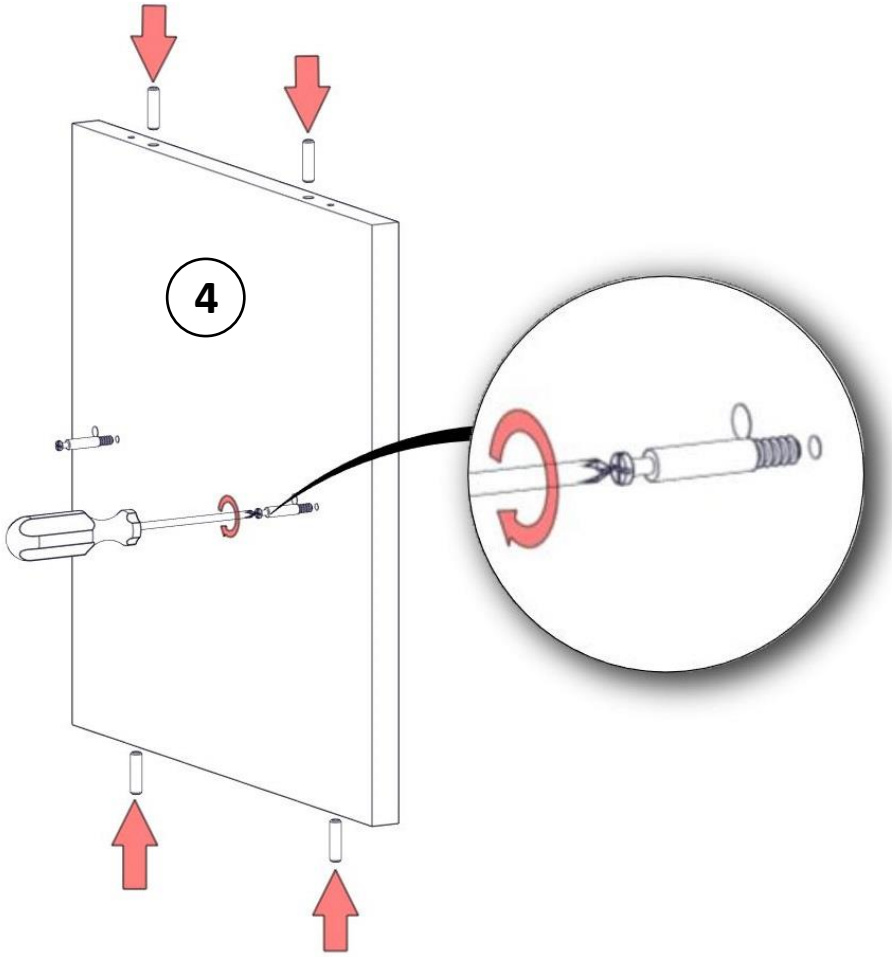

3)

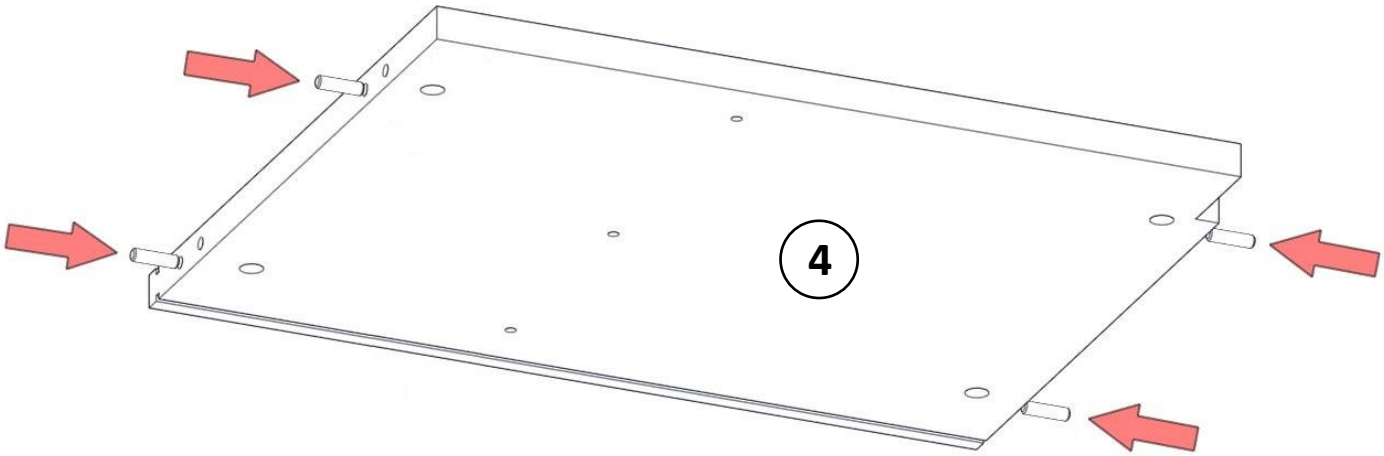

4)

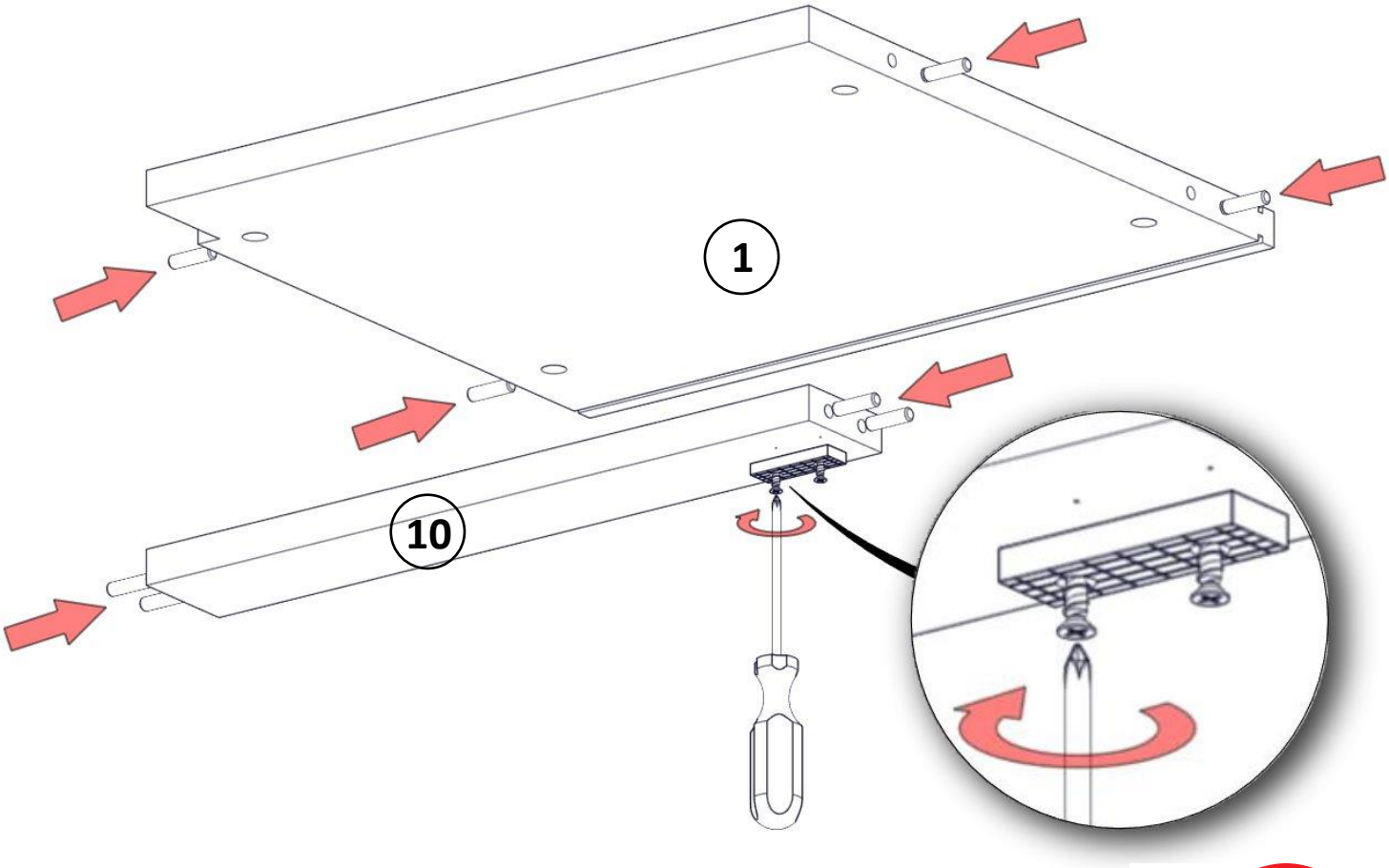

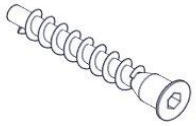 3 x 126007 7x60mm	4x 22mm	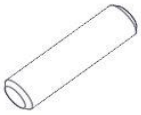 12 x 160308 8x30mm	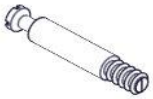 2 x 133301 5x34mm

5)

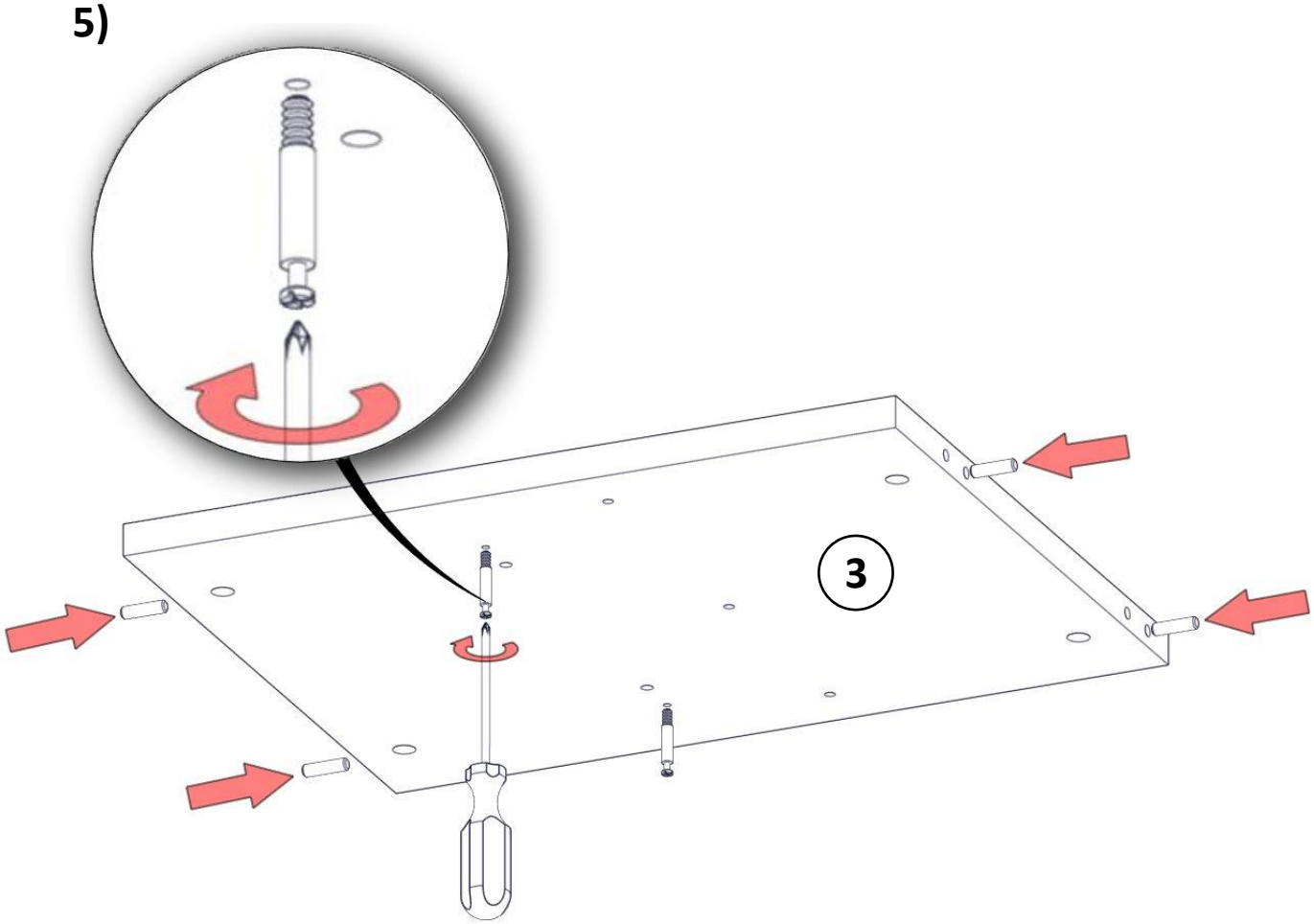

6)

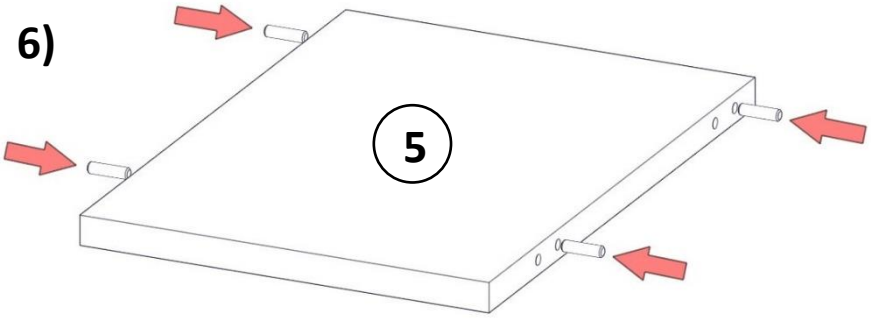

7)

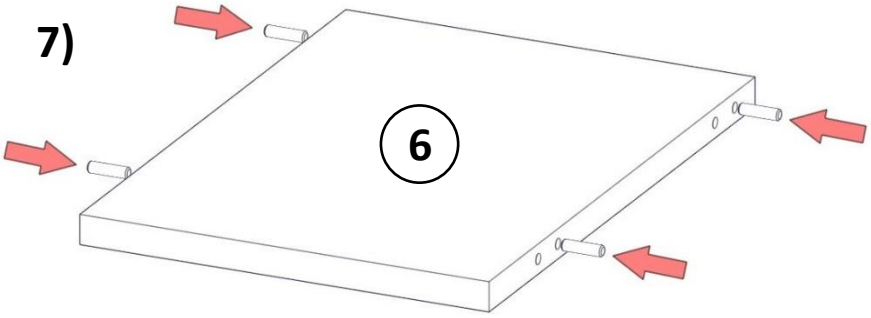

8)

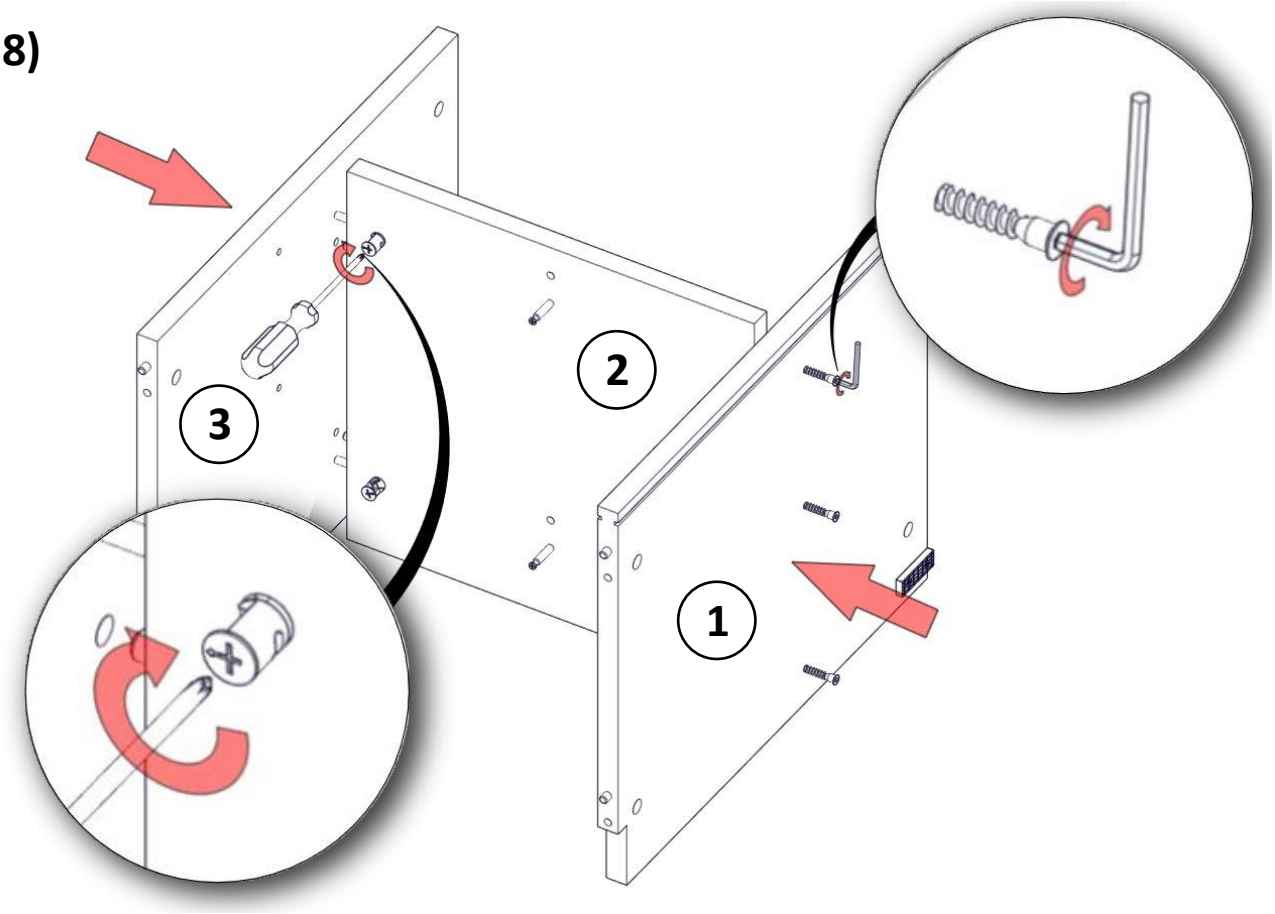

9)

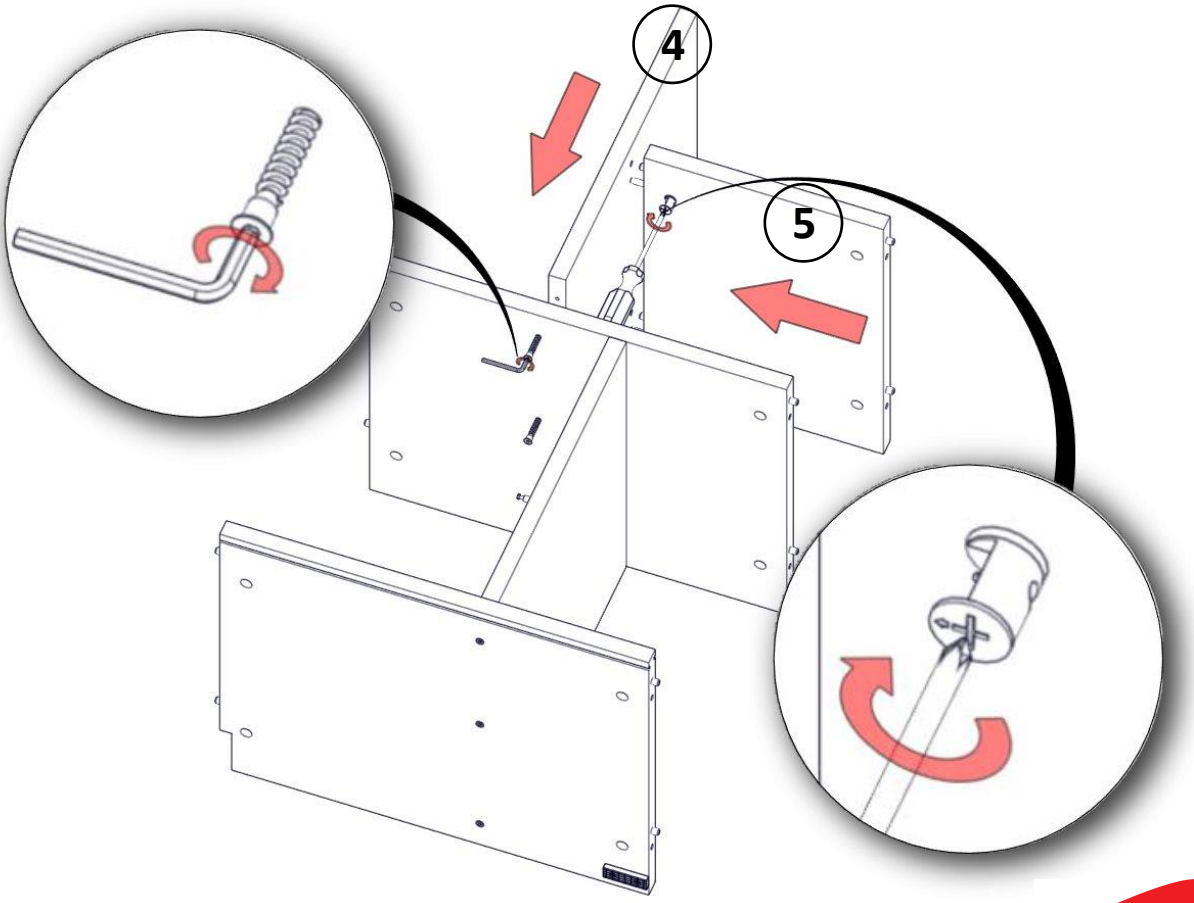

		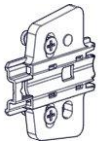		
8x160308 8x30mm	12x 133301 5x34	2x 100002	1x400400 FIX	6x 121563 6.3x11mm

10)

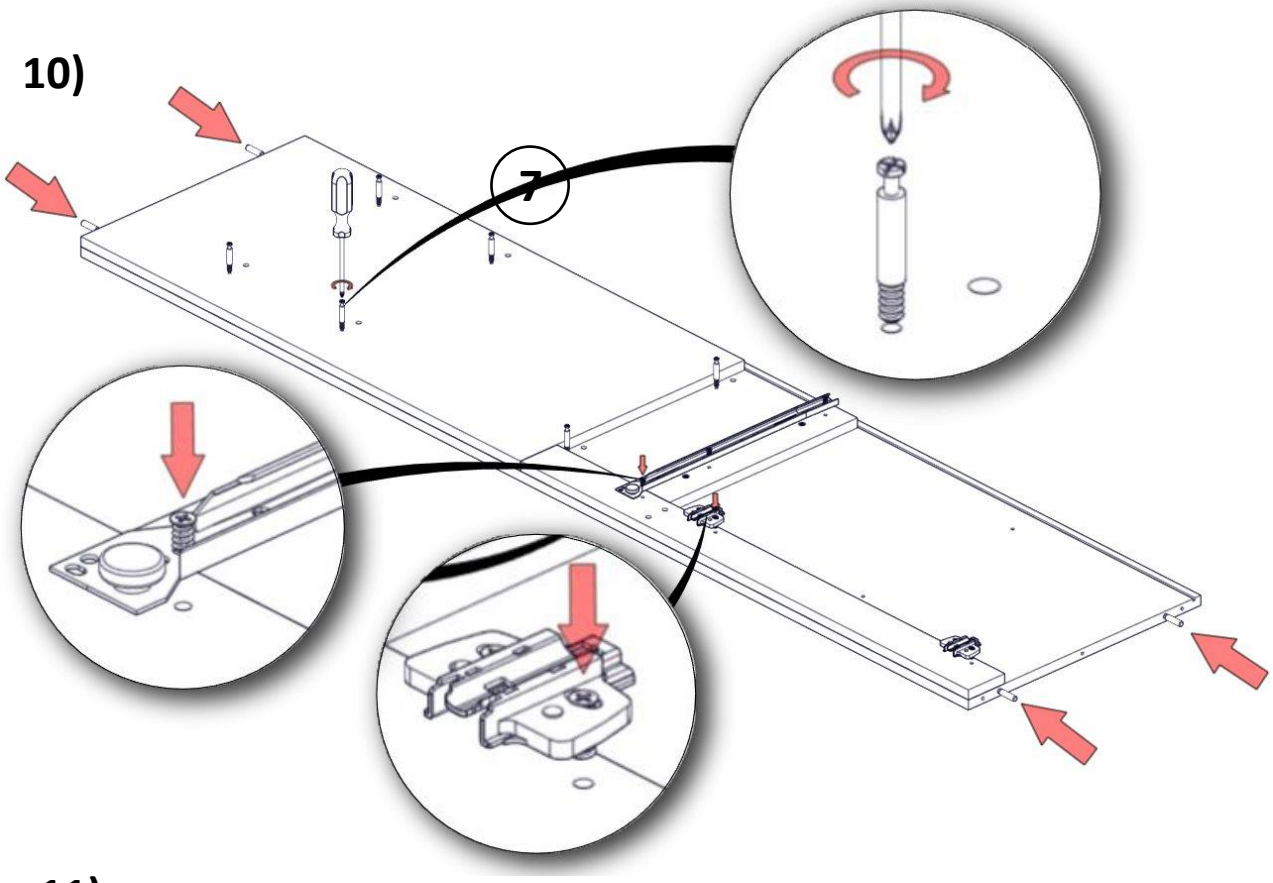

11)

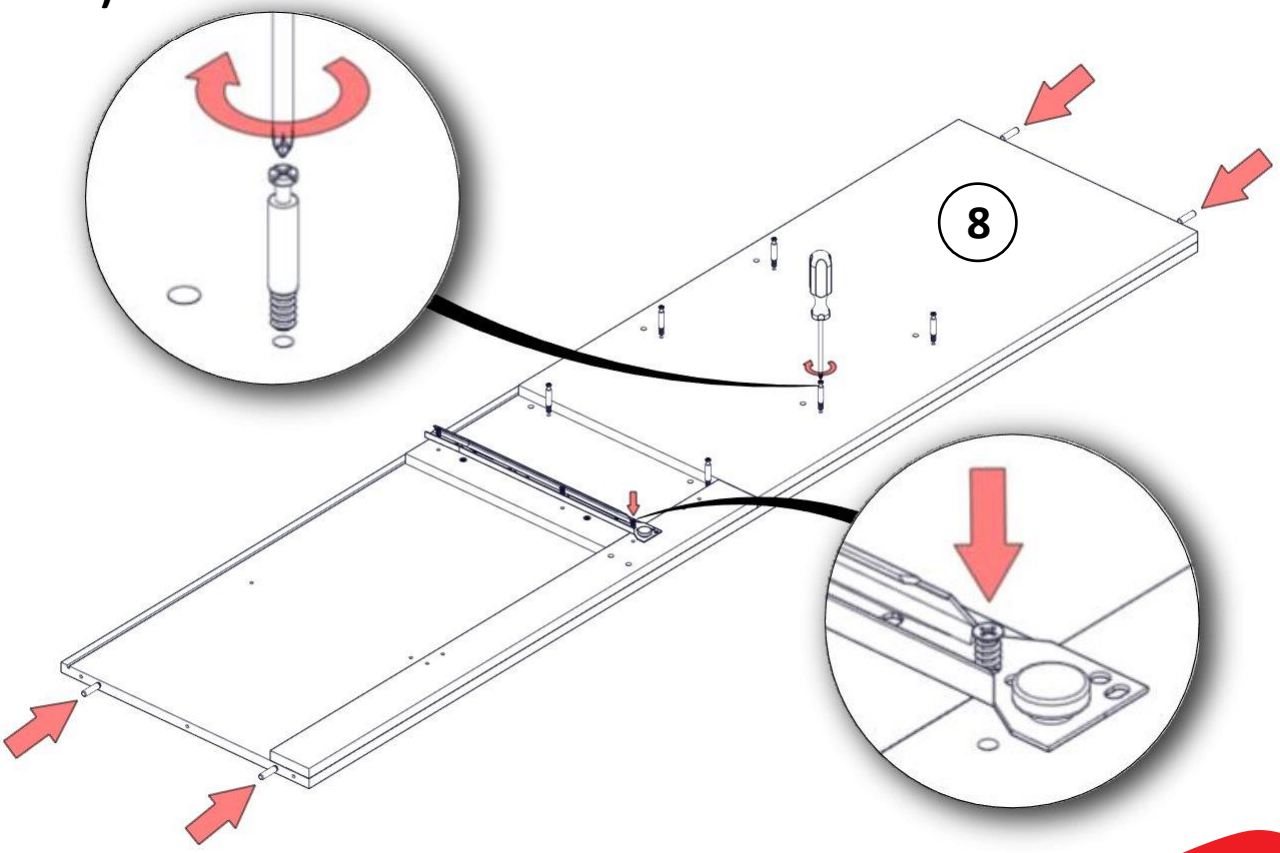

14x 132205 (22)

12)

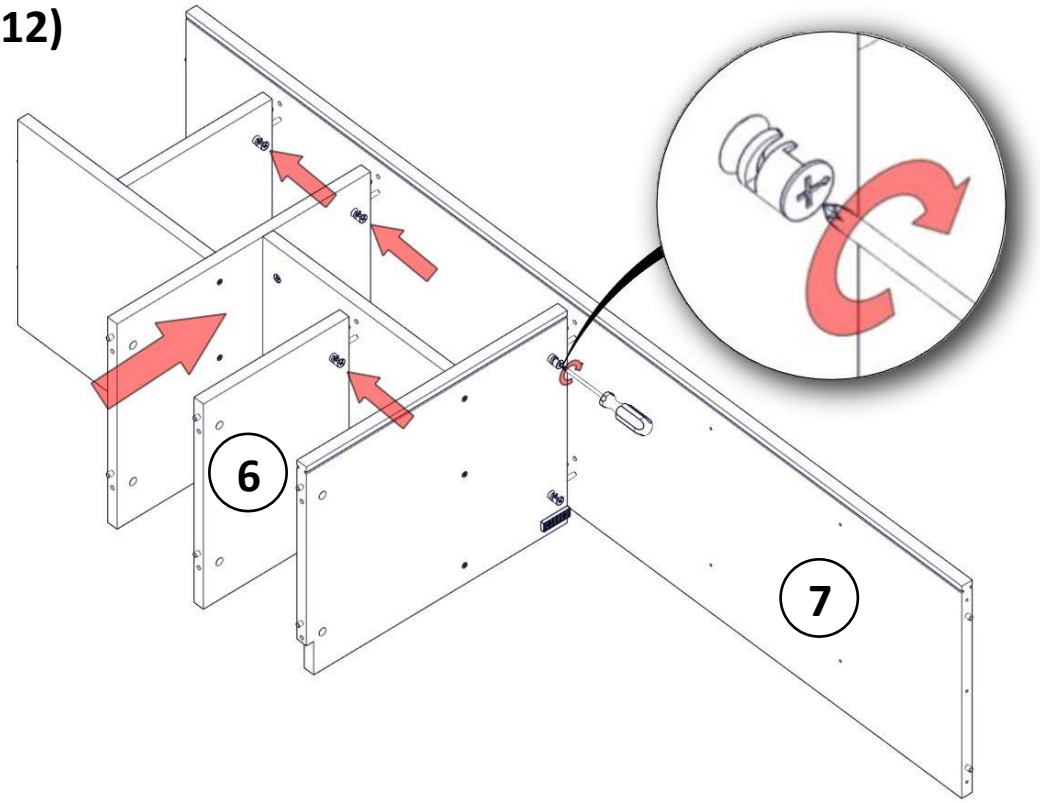

13)

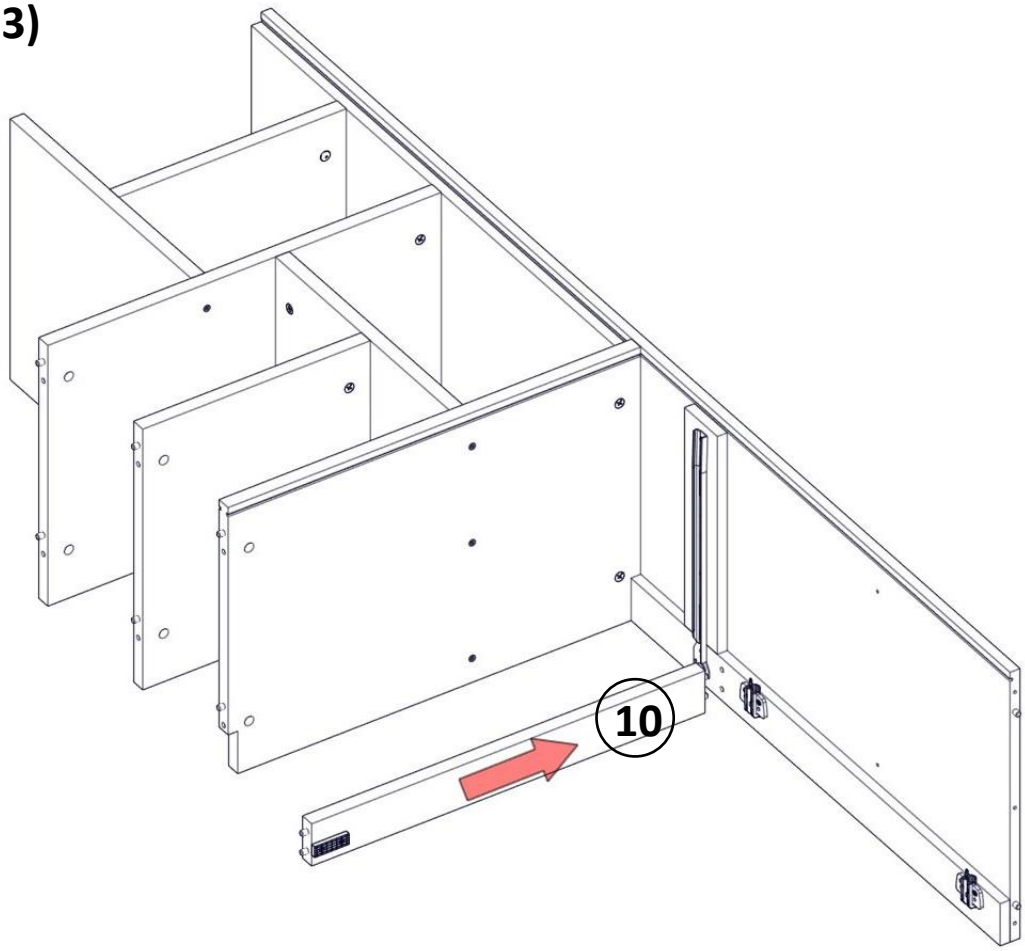

14)

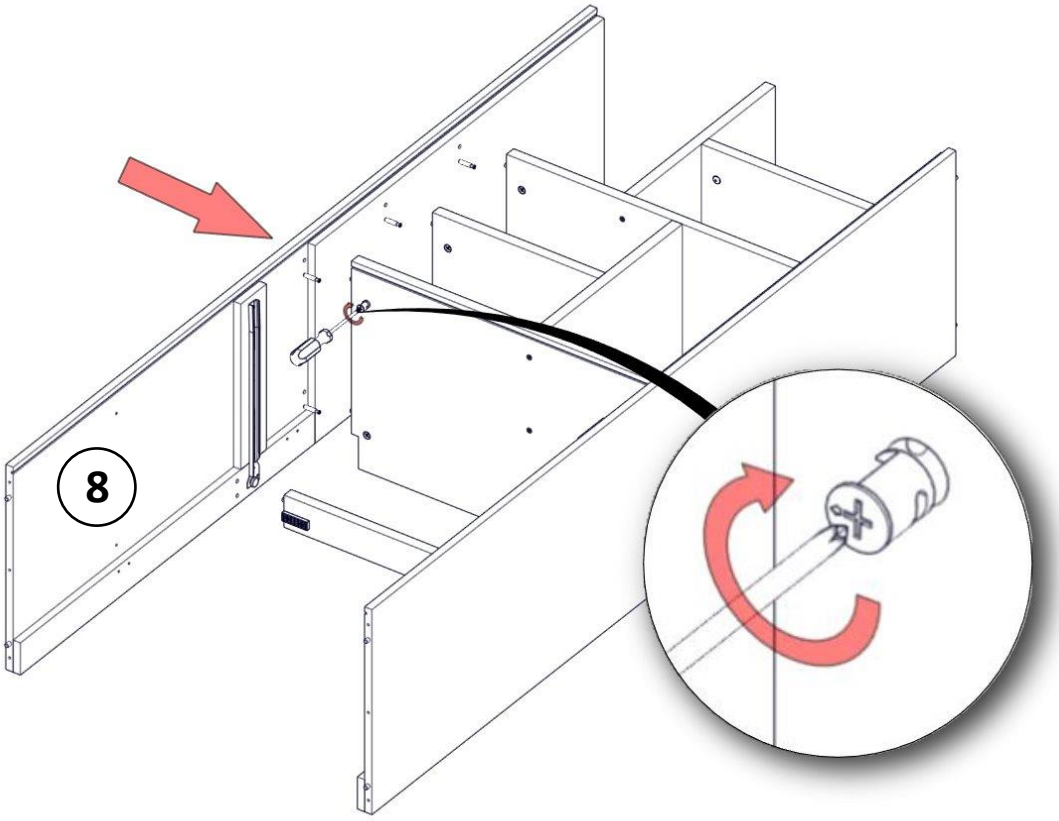

15)

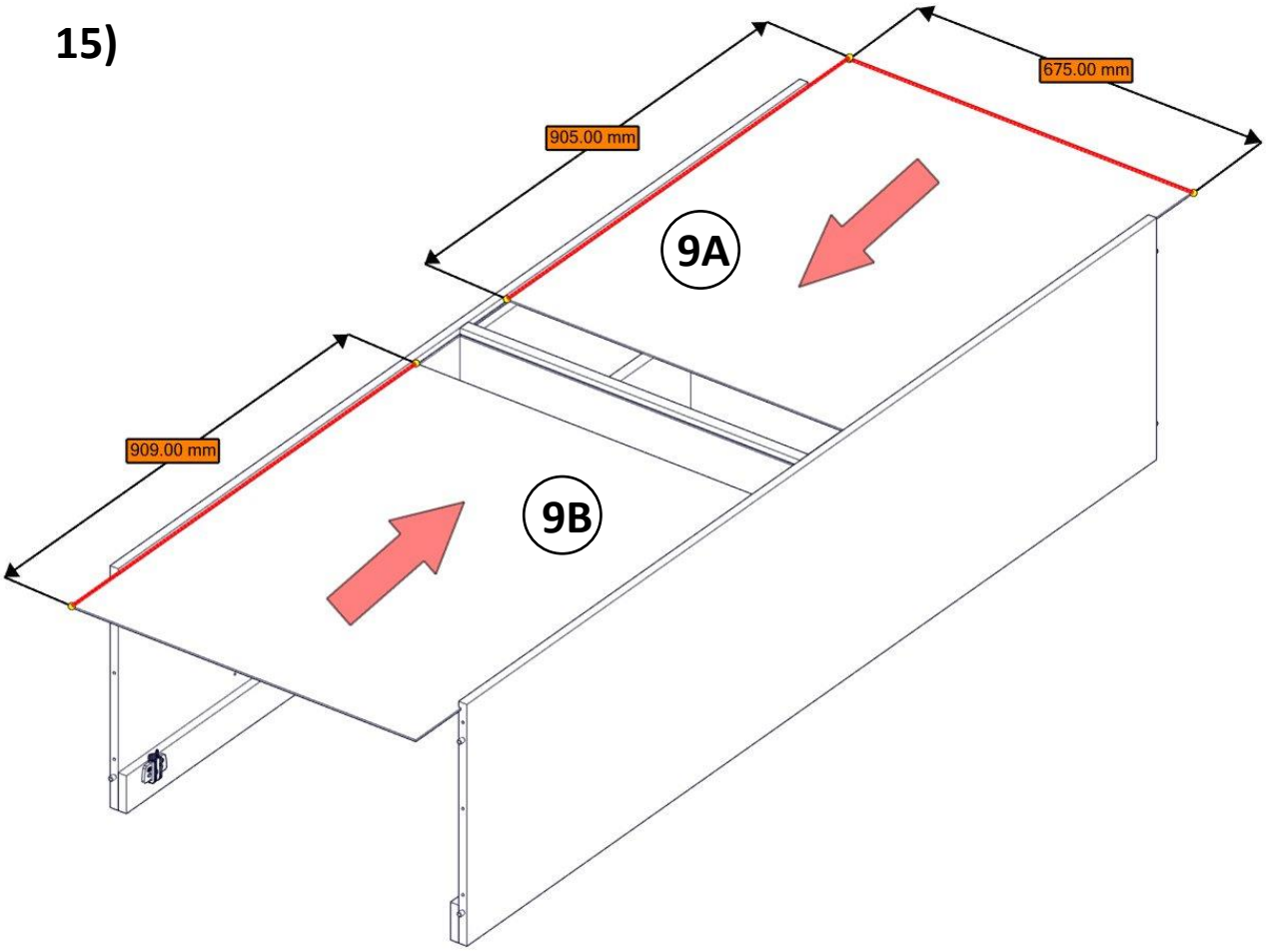

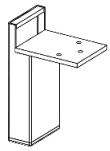 2 x Front leg	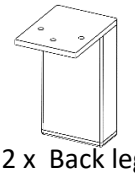 2 x Back leg	14 x 300407 4x30mm	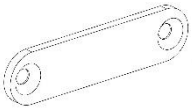 2 x 653005

16)

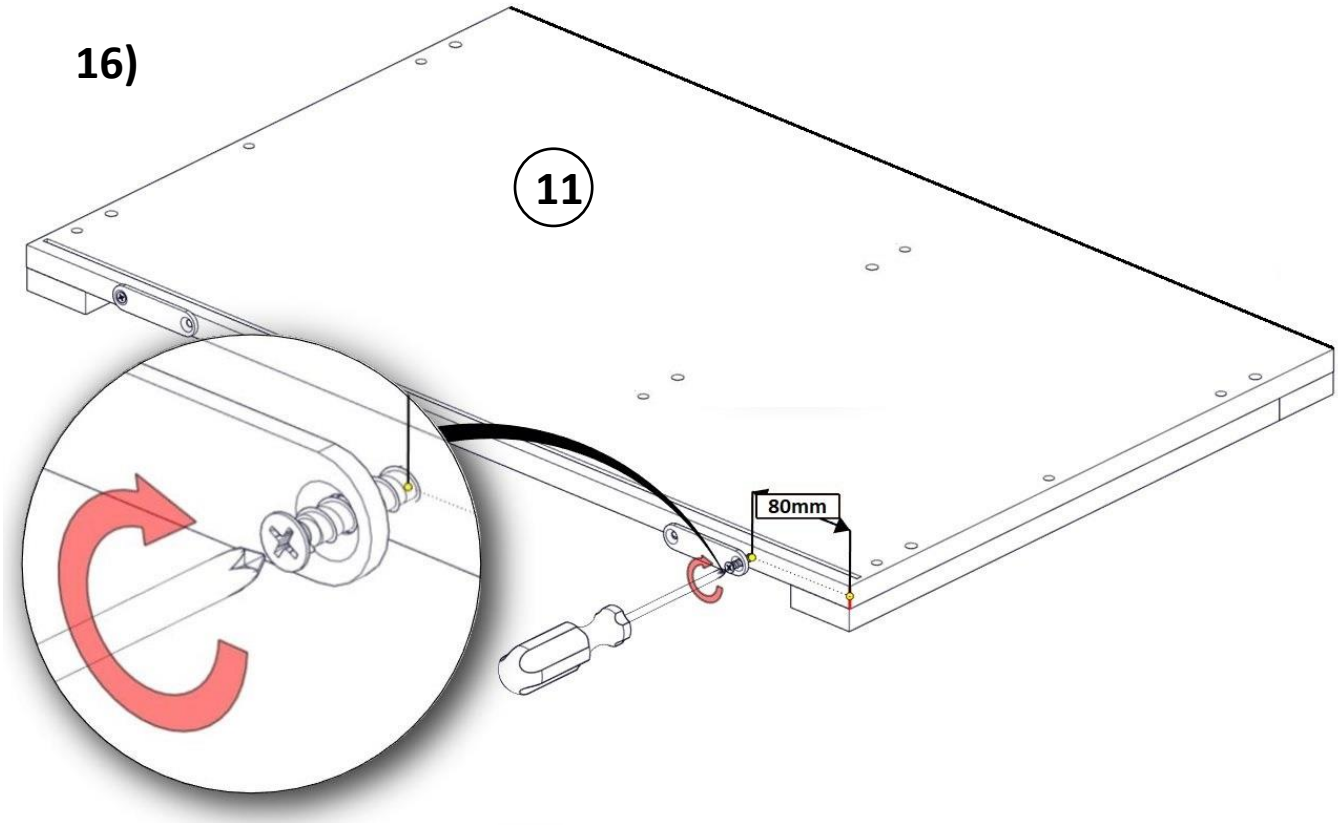

17)

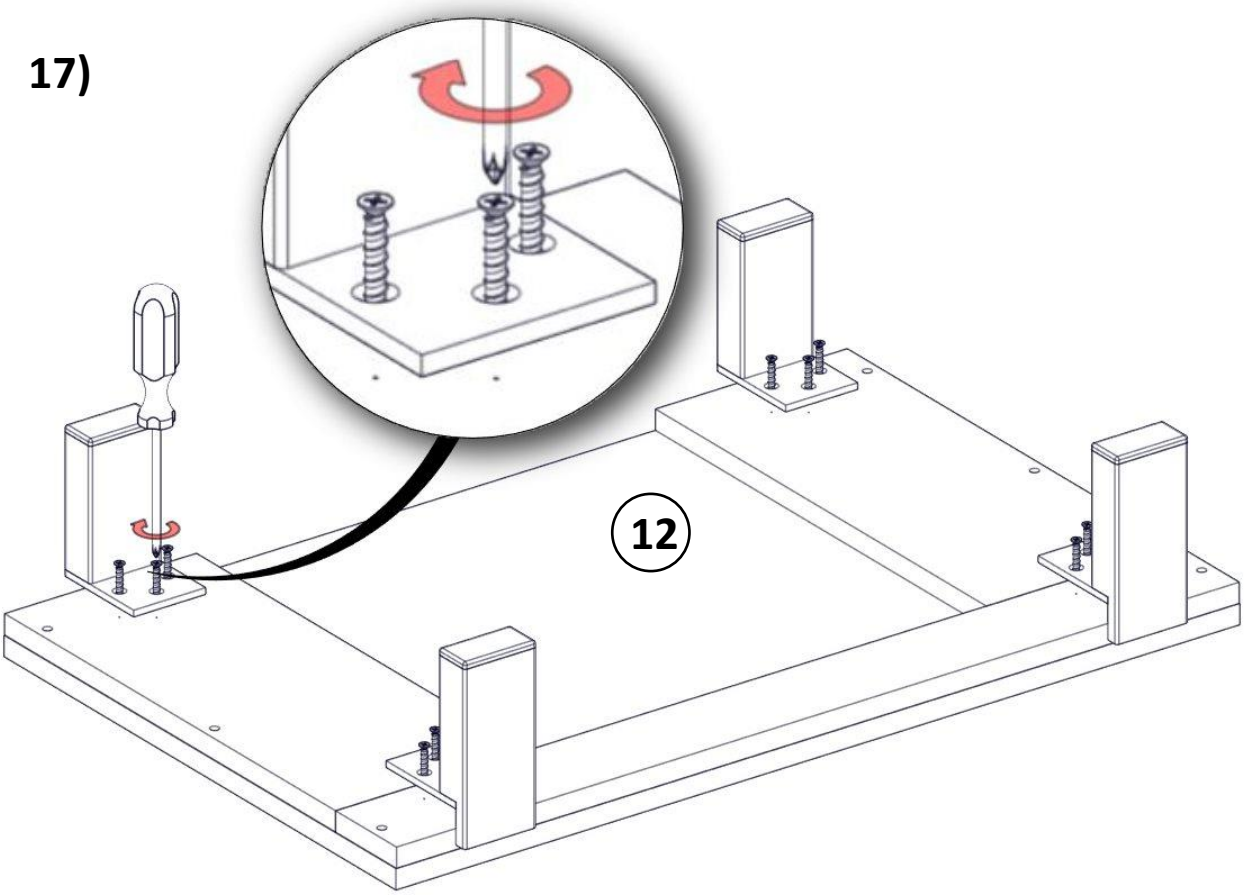

2 x 126007 7x60mm (A)	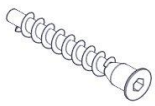 12 x 127007 7x70mm (B)

18)

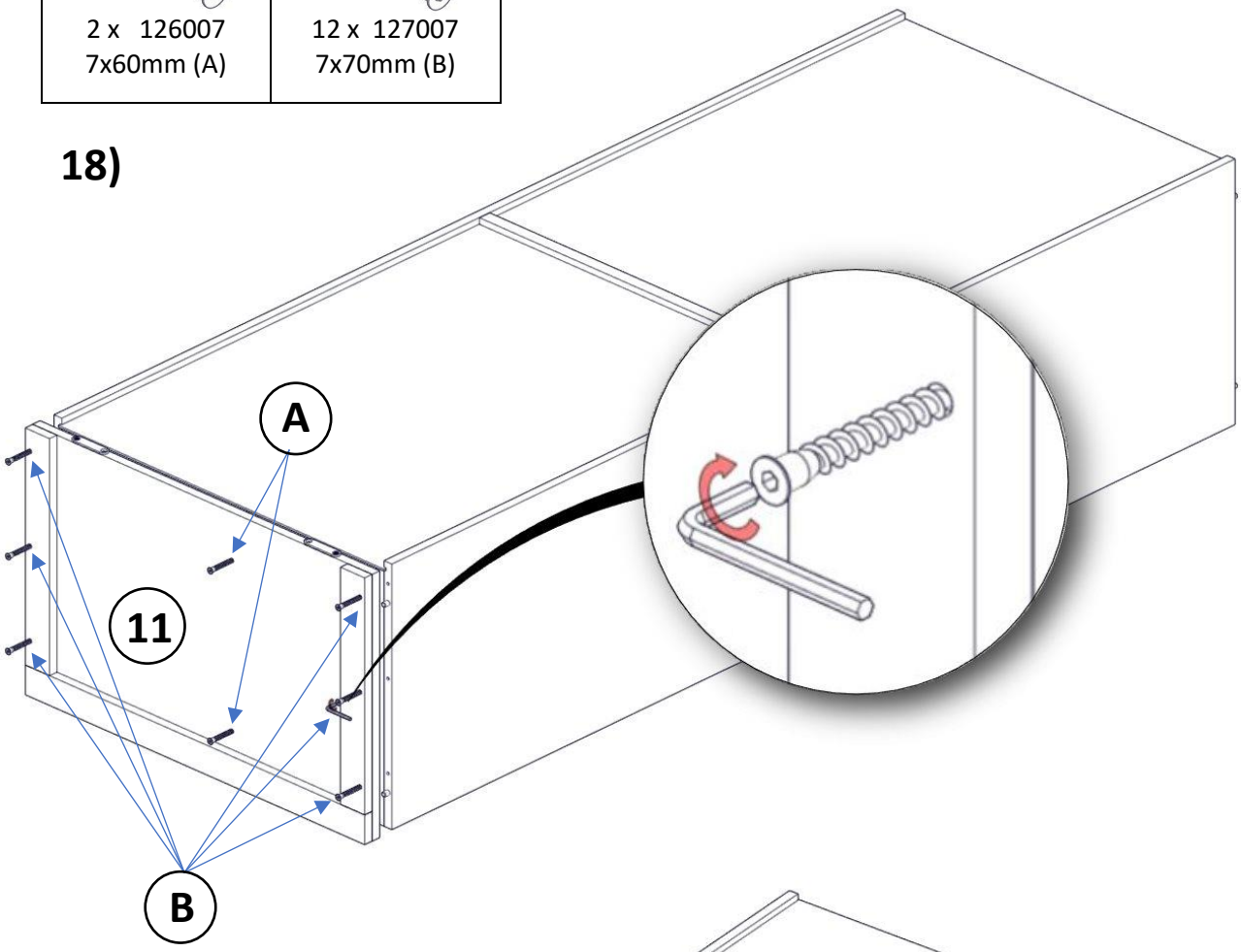

19)

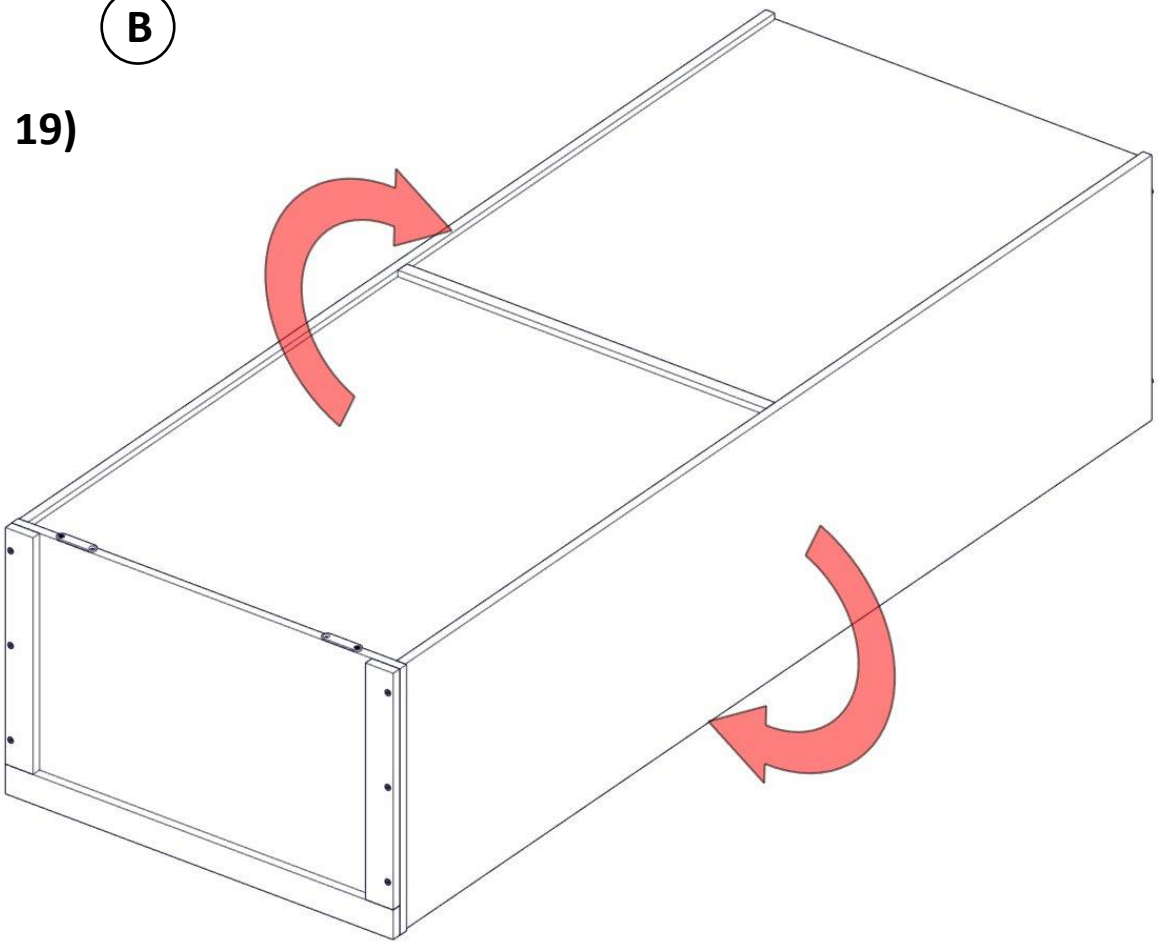

20)

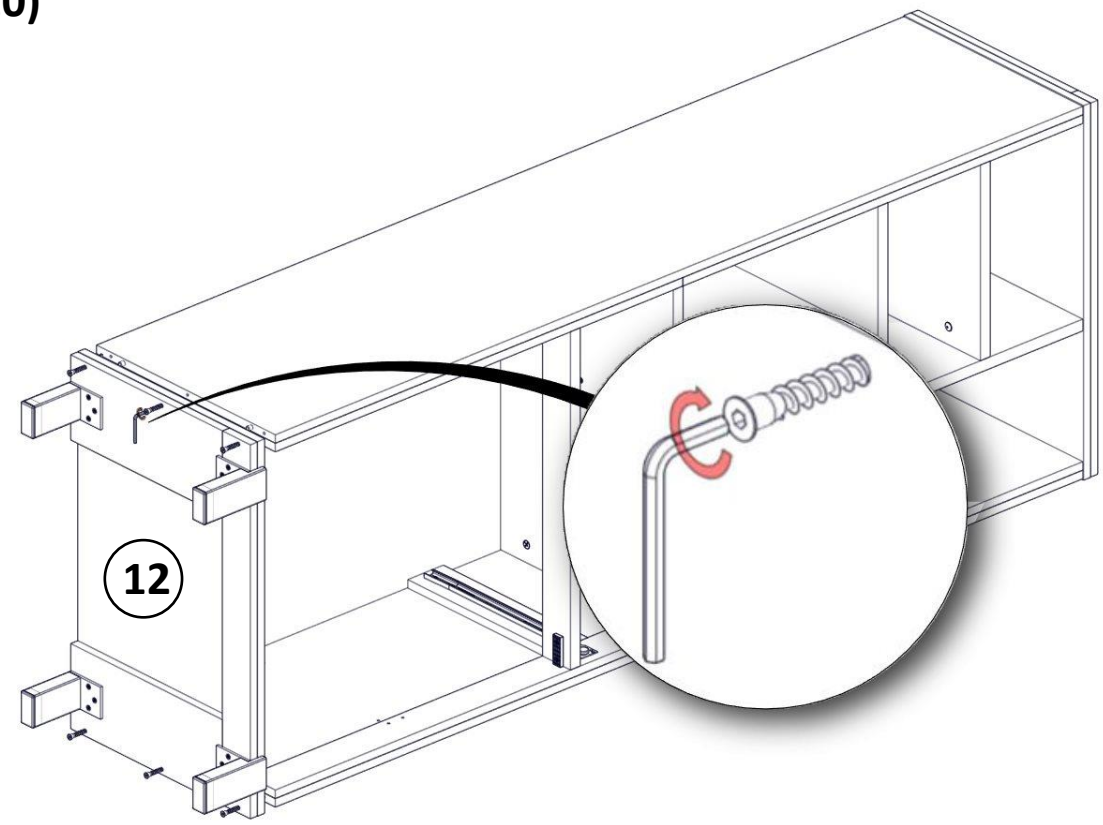

21)

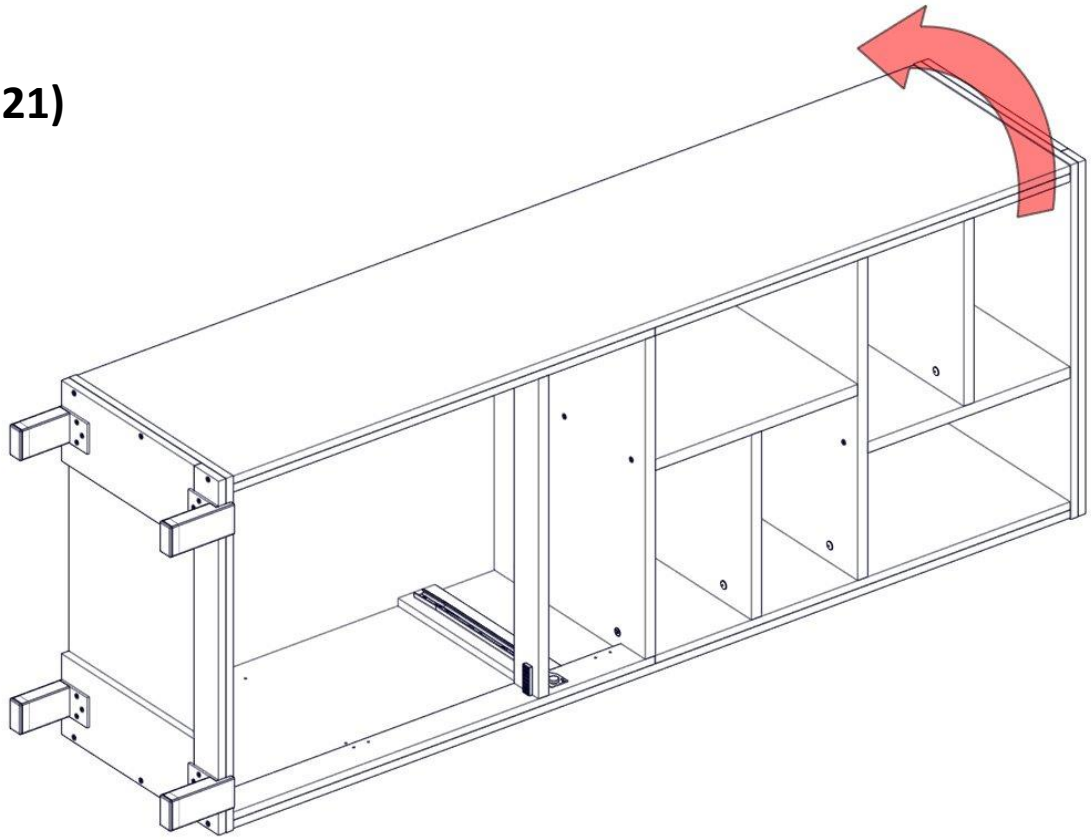

		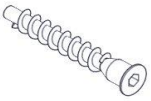			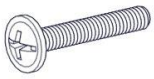		
8x 160308 8x30mm	4x 131505 (15mm)	2x126007 7x60mm	4x133301 5x34mm	1x 78	2x 120025 M4x25mm	1x 400400 MOBIL	6x 121563 6.3x11mm

22)

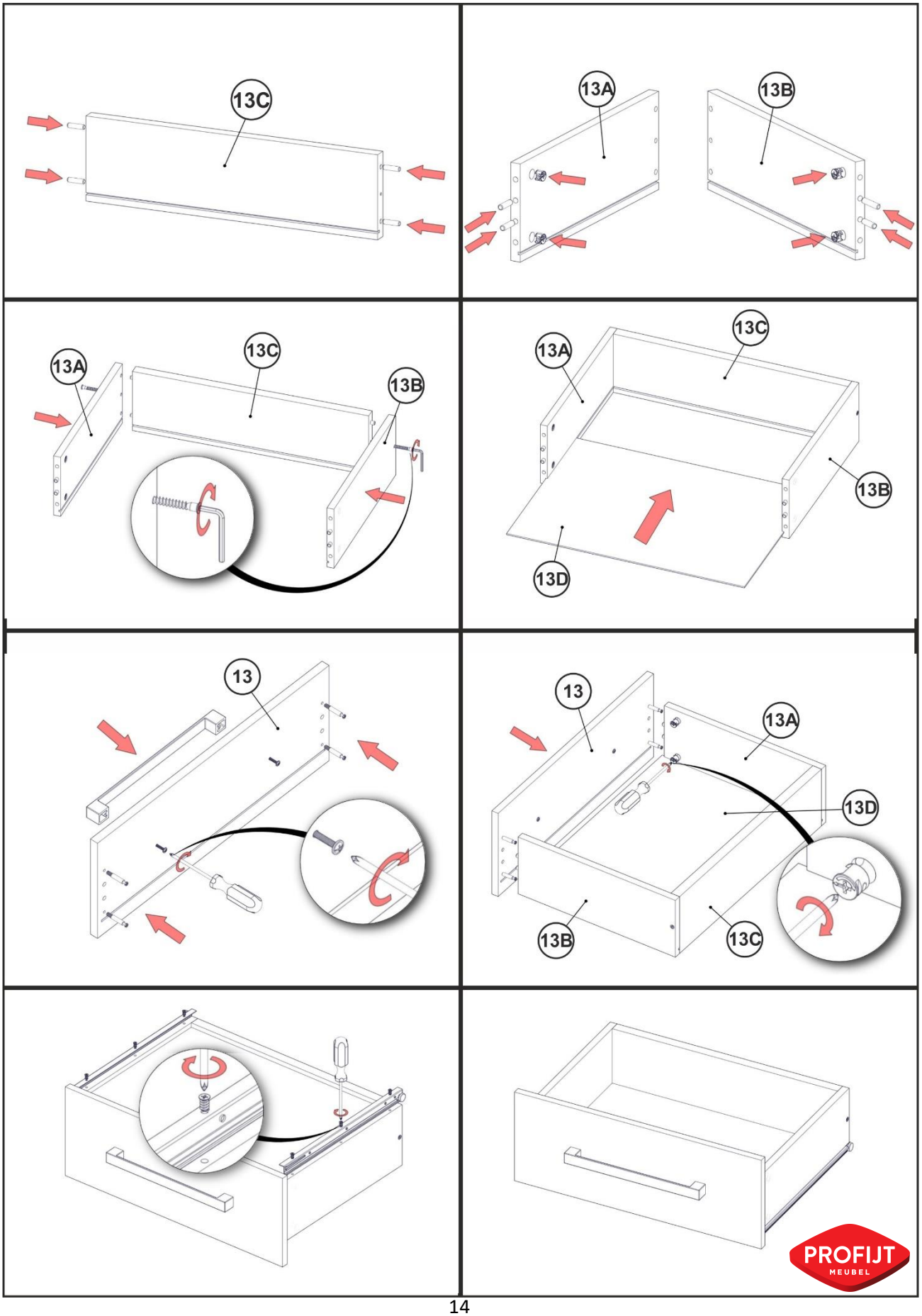

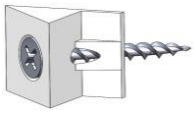

8x 200005

23)

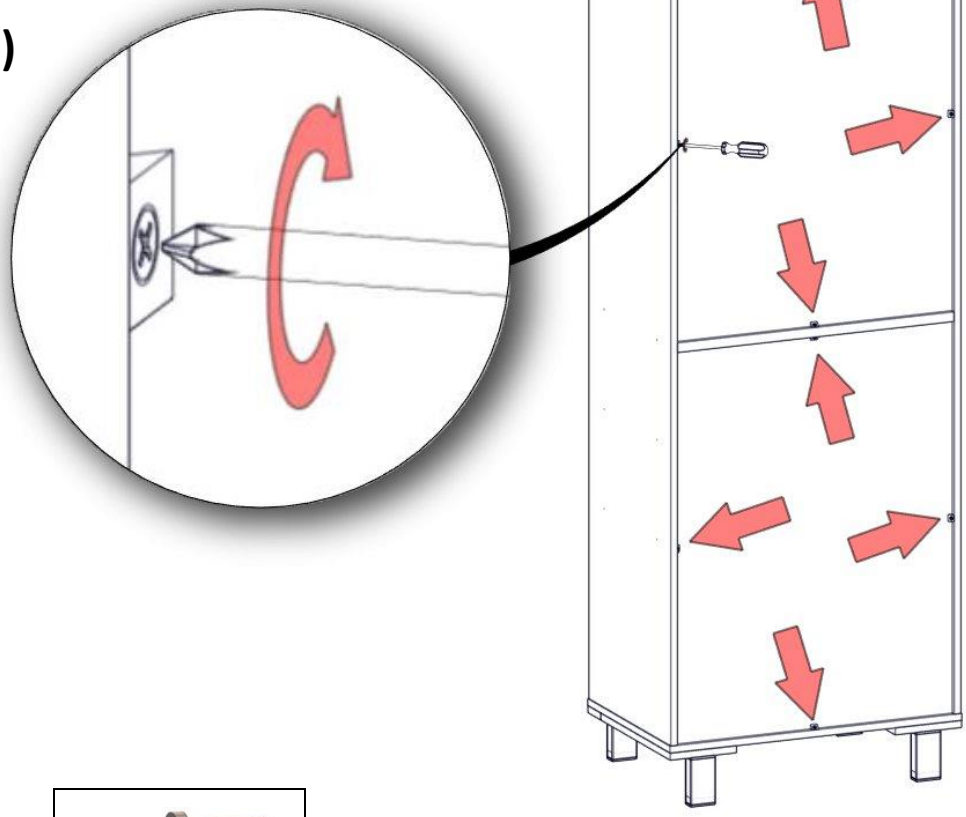

4x 130001

24)

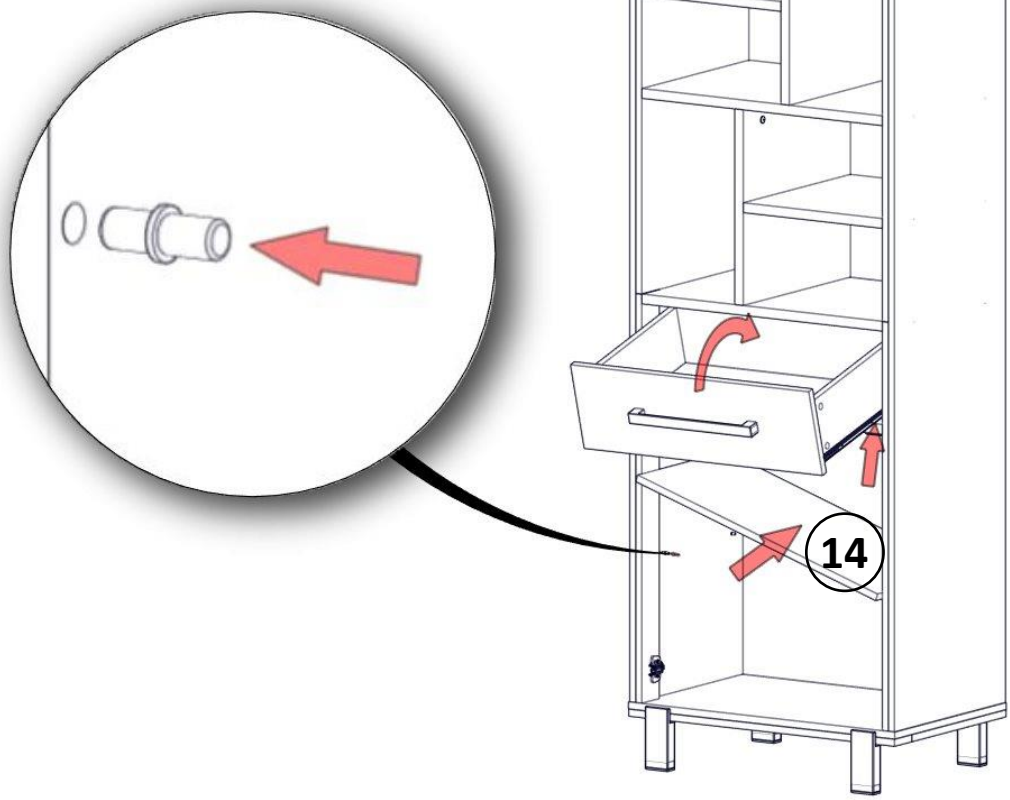

1 x 78
2 x 120025 M4x25mm
4 x 121563 6.3x15mm
2 x 100008

25)

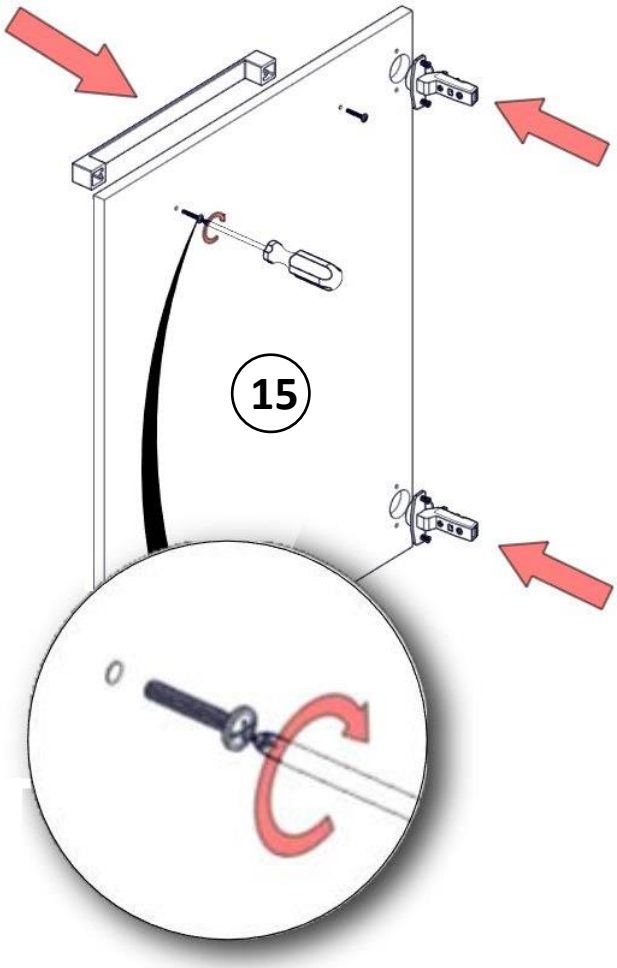

26)

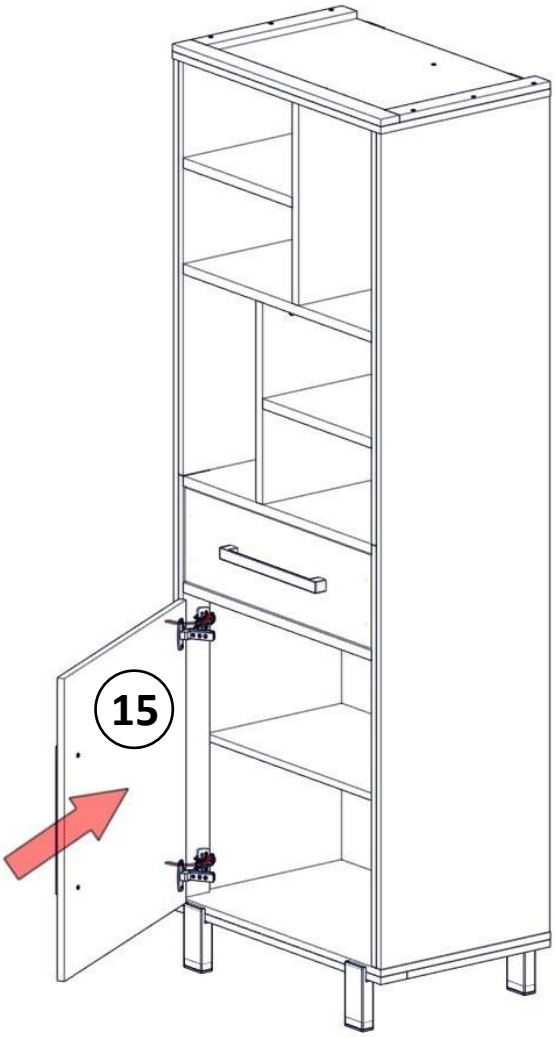

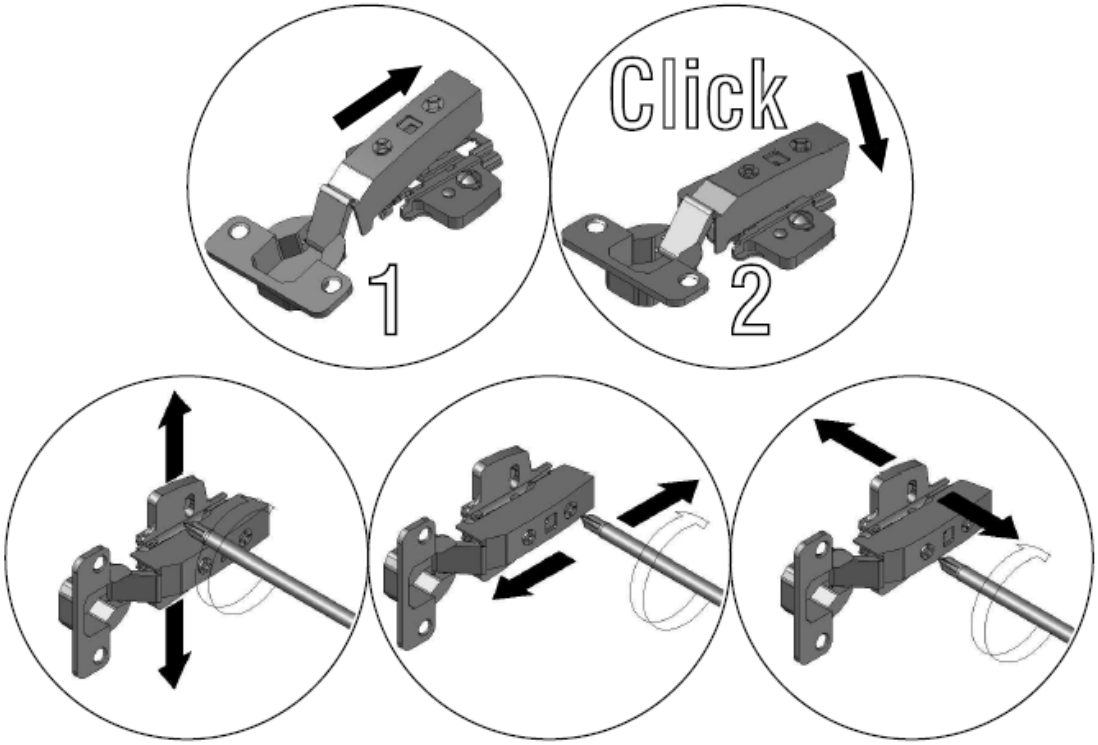
1
Click
2